audiophony public-address

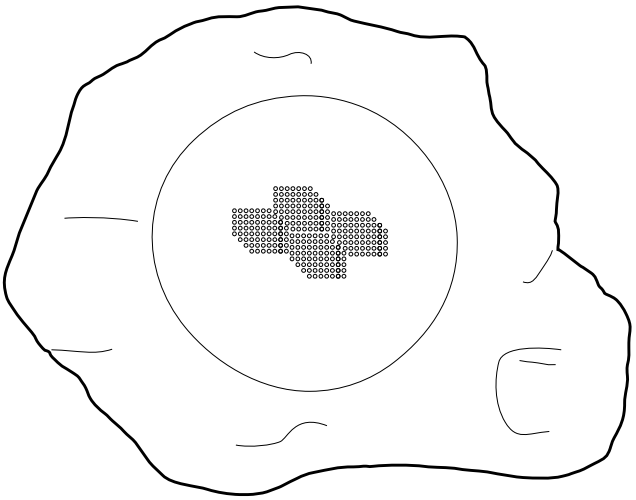

STONE60

Granieten buitenluidspreker in rotsstijl voor versterkers van 100 V of 8 Ohm.

Uitgangen	30 - 60 W / 100V 60W/8Ohms
Spanning	100 V / 8 Ohm
Onderdelen	8" + 1"
Gevoeligheid (1W/1m)	91 dB, +/-3dB
Frequentierespons	90-13 000 Hz
Materiaal	Behuizing van glasvezel afwerking in granietgrijs peint
Houd	Grondbevestigingsplaat + veiligheidsring
Aansluitingen	Waterdichte kabel op wartel IP66
Afmetingen	440 x 320 x 290 mm
Gewicht	8,5 kg

audiophony public-address

Bedrading

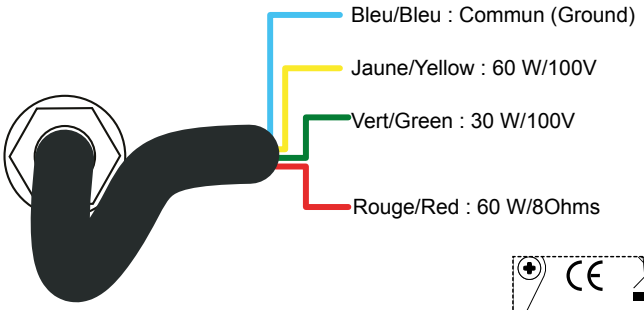

Gevaarlijk voltage
Luidsprekers moeten als laatste worden aangesloten op de versterker .
Zet de versterker aan als de installatie voltooid en grondig gecontroleerd is.

Sluit de twee draden aan die overeenkomen met het gewenste vermogen op de uitgang van je versterker.

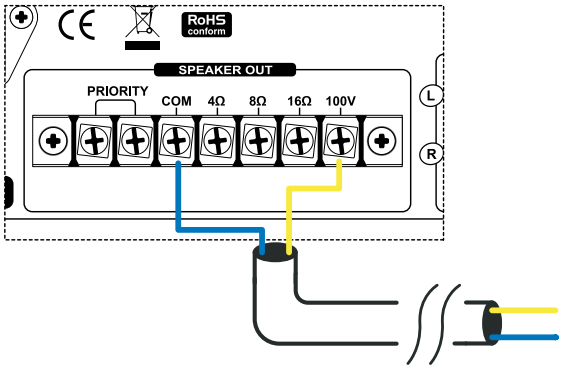

Let op:
De som van alle aangesloten luidsprekers mag het maximale vermogen van je versterker niet overschrijden.

Installatie

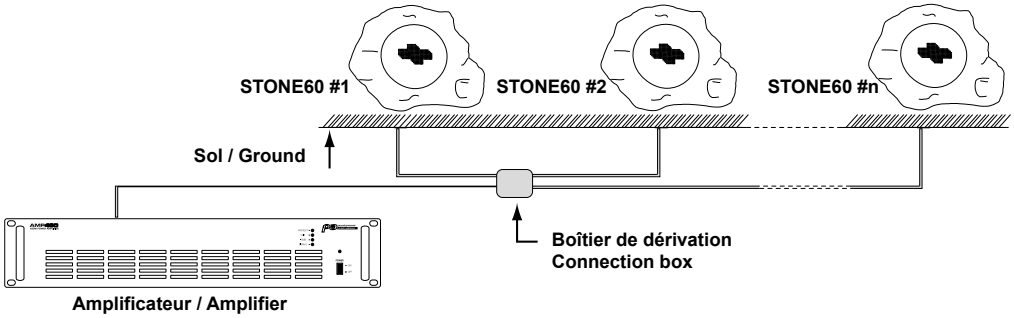

Curves

SPL vs Freq

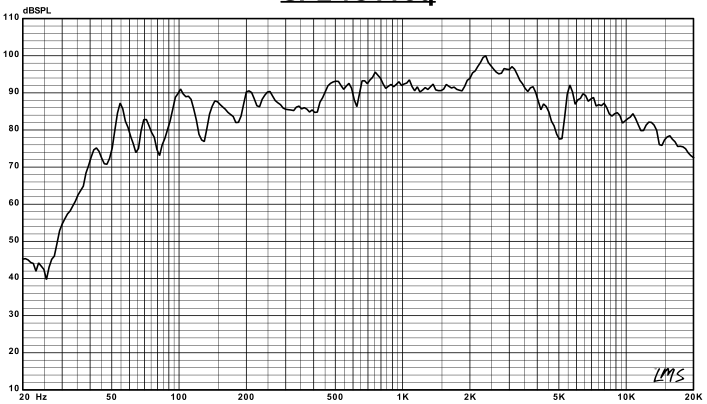

Impedance vs Freq

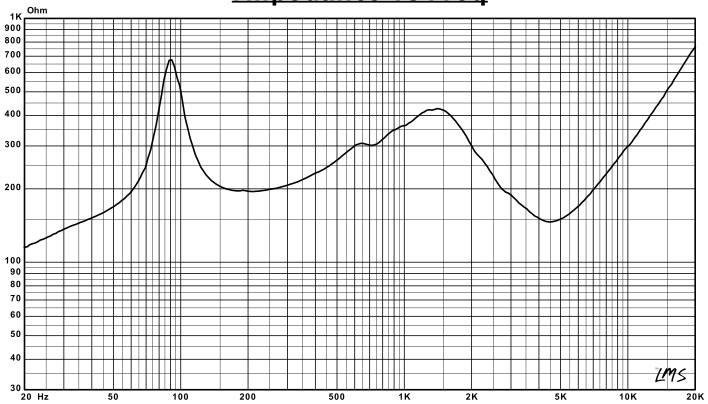

Afmetingen

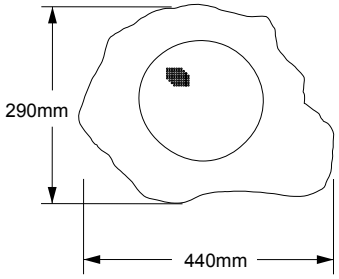

Omdat AUDIOPHONY® de uiterste zorg besteedt aan haar producten om ervoor te zorgen dat u alleen de best mogelijke kwaliteit krijgt, zijn onze producten onderhevig aan wijzigingen zonder voorafgaande kennisgeving. Daarom kunnen technische specificaties en de fysieke configuratie van het product afwijken van de illustraties.
Zorg ervoor dat je het laatste nieuws en updates over de AUDIOPHONY®-producten krijgt op www.audiophony-pa.com
AUDIOPHONY® is een handelsmerk van **HITMUSIC S.A.S** - 595 Rue de la Pièce Grande - 46230 FONTANES - FRANKRIJK