audiophony public-address

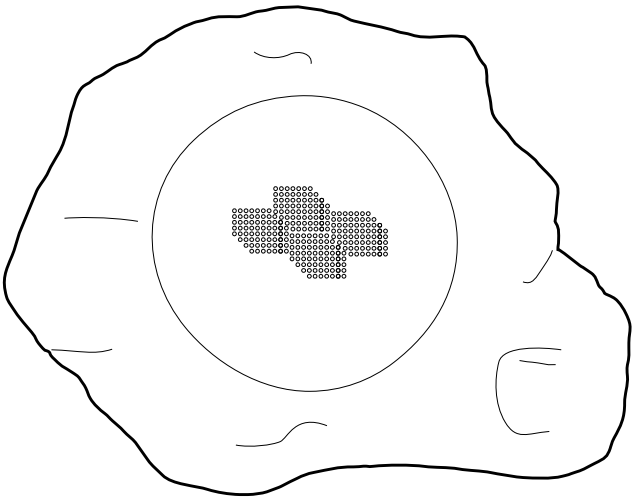

STONE60

Outdoor-Lautsprecher im Granitfelsen-Stil für 100-V- oder 8-Ohm-Verstärker.

Leistungsausgänge	30 - 60 W / 100V 60W/8Ohm
Spannung	100 V / 8 Ohm
Komponenten	8" + 1"
Empfindlichkeit (1W/1m)	91 dB, +/-3dB
Frequenzgang	90-13 000 Hz
Material	Gehäuse aus Fiberglas, granitgrau lackiert
Holding	Bodenbefestigungsplatte + Sicherheitsring
Steckverbinder	Wasserdichtes Kabel auf Verschraubung IP66
Abmessungen	440 x 320 x 290 mm
Gewicht	8,5 kg

audiophony public-address

Verkabelung

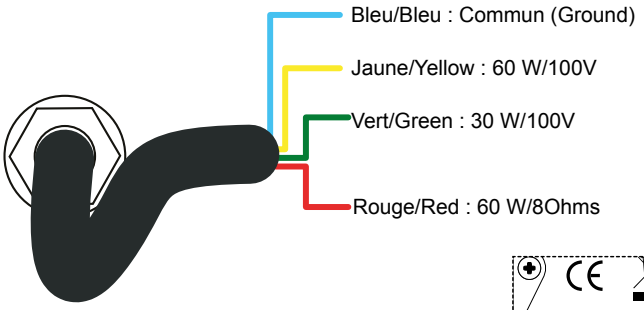

Gefährliche Spannung
Die Lautsprecher müssen zuletzt an den Verstärker angeschlossen werden.
Schalten Sie den Verstärker ein, wenn die Installation abgeschlossen ist und sorgfältig überprüft wurde.

Schließen Sie die beiden Drähte an, die der gewünschten Leistung am Ausgang Ihres Verstärkers entsprechen.

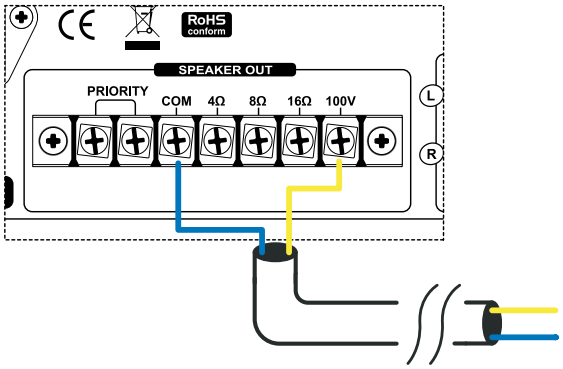

Vorsicht!
Die Summe aller angeschlossenen Lautsprecher darf die maximale Leistung Ihres Verstärkers nicht überschreiten.

Einrichtung

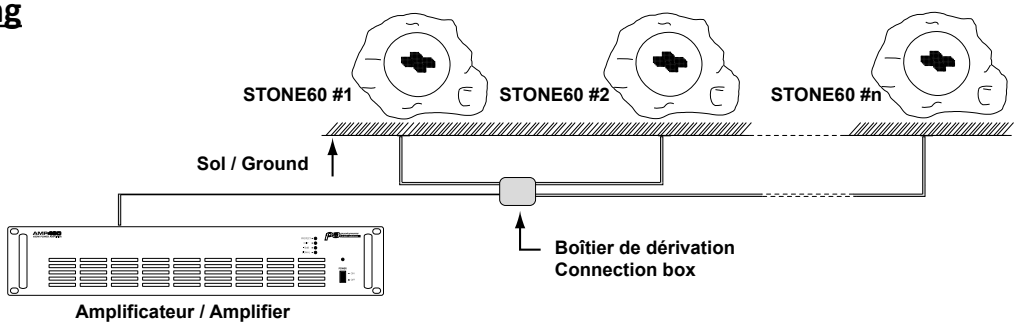

Kurven

SPL vs Freq

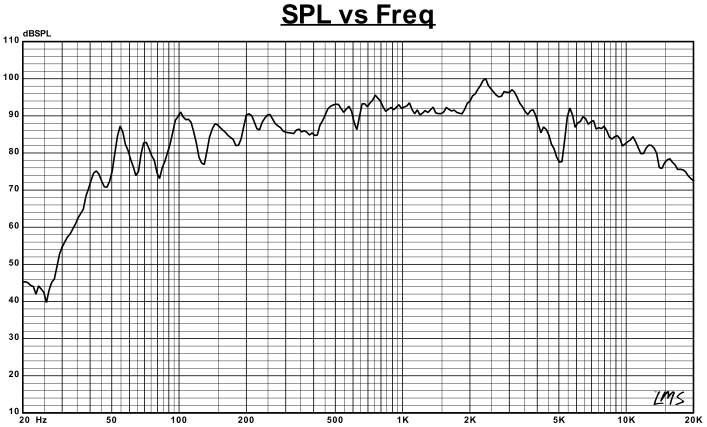

Impedance vs Freq

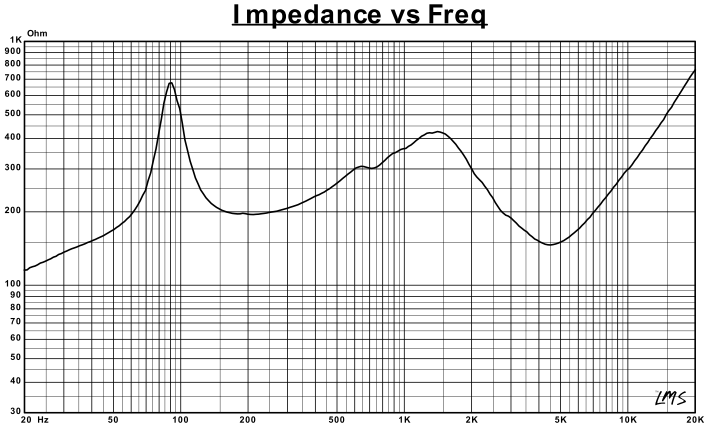

Abmessungen

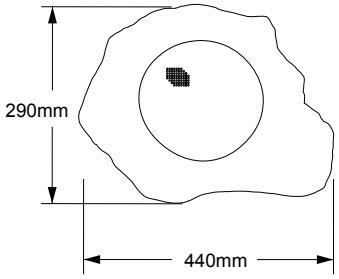

Da AUDIOPHONY® seine Produkte mit äußerster Sorgfalt herstellt, um sicherzustellen, dass Sie nur die bestmögliche Qualität erhalten, können unsere Produkte ohne vorherige Ankündigung geändert werden. Aus diesem Grund können die technischen Daten und die physische Konfiguration der Produkte von den Abbildungen abweichen.
Sichern Sie sich die neuesten Nachrichten und Updates zu den AUDIOPHONY®-Produkten auf www.audiophony-pa.com
AUDIOPHONY® ist eine Marke von **HITMUSIC S.A.S** - 595 Rue de la pièce Grande - 46230 FONTANES - FRANCE