audiophony public-address

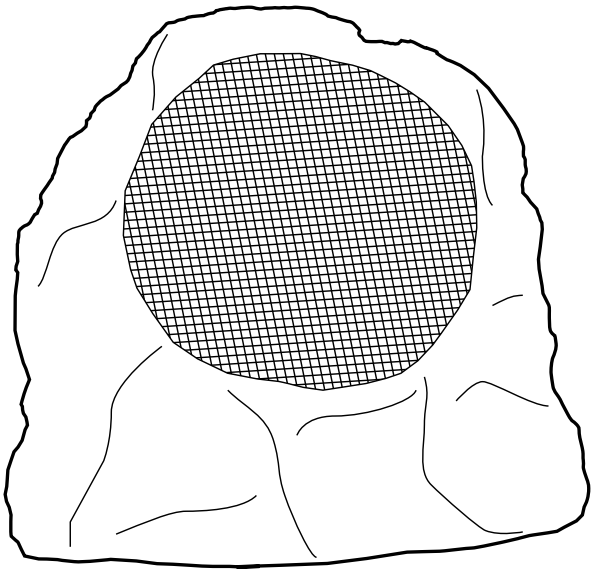

# STONE30

**Kalkstenen buitenluidspreker in rotsstijl voor versterkers van 100 V of 8 Ohm.**

**Code H11622**

| | |
|---|---|
| Uitgangen | 15 - 30 W / 100V - 30 W / 8 Ohm |
| Spanning | 100 V / 8 Ohm |
| Onderdelen | 6.5" + 3/4" |
| Gevoeligheid (1W/1m) | 88 dB, +/-3dB |
| Frequentierespons | 95-15 000 Hz |
| Materiaal | Glasvezel behuizing graniet kalksteen peint afwerking |
| Houd | Grondbevestigingsplaat + veiligheidsring |
| Aansluitingen | 4 kabels |
| Afmetingen | 250 x 230 x 235 mm |
| Gewicht | 4 kg |

audiophony public-address

## Bedrading

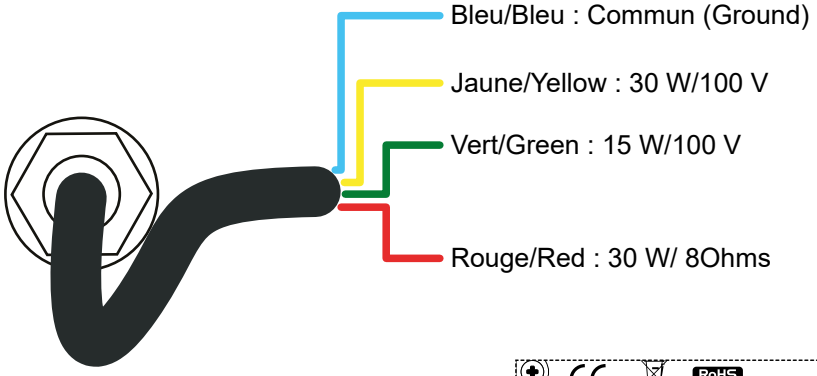


**Gevaarlijk voltage**
**Luidsprekers moeten als laatste worden aangesloten op de versterker .**
**Zet de versterker aan als de installatie voltooid en grondig gecontroleerd is.**

**Sluit de twee draden aan die overeenkomen met het gewenste vermogen op de uitgang van je versterker.**

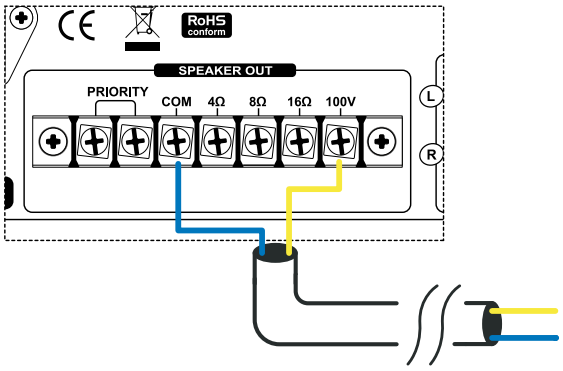


**Let op:**
**De som van alle aangesloten luidsprekers mag het maximale vermogen van je versterker niet overschrijden.**

## Installatie

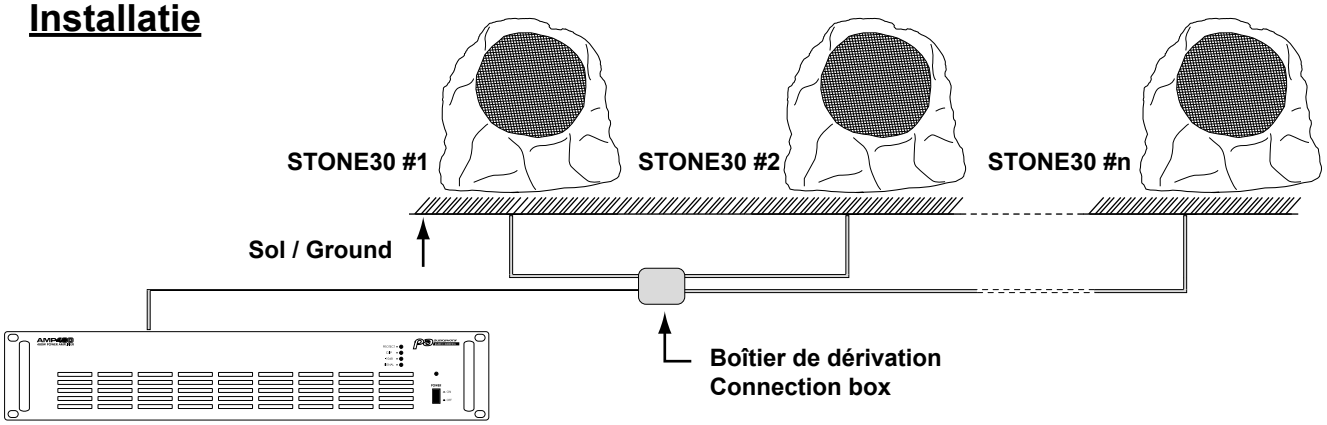


**Amplificateur / Amplifier**

## Afmetingen

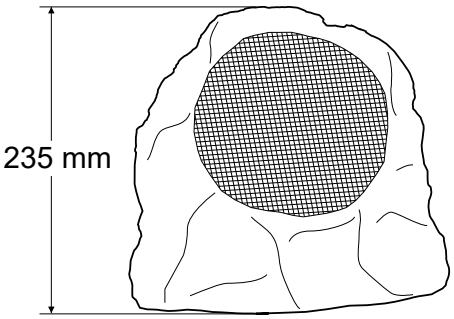


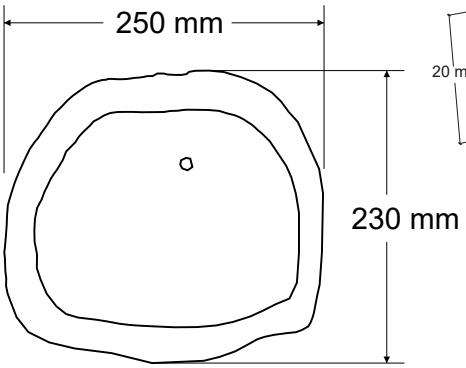


## Accessoires

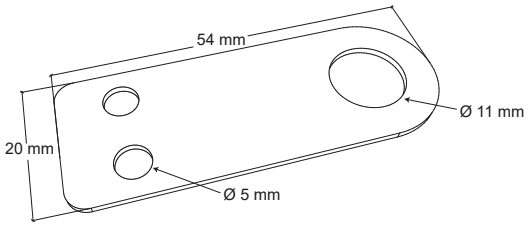


**Montageplaat (x2)**

**Bevestigingsschroeven (x4)**

Omdat AUDIOPHONY® de uiterste zorg besteedt aan haar producten om ervoor te zorgen dat u alleen de best mogelijke kwaliteit krijgt, zijn onze producten onderhevig aan wijzigingen zonder voorafgaande kennisgeving. Daarom kunnen technische specificaties en de fysieke configuratie van het product afwijken van de illustraties.
Zorg ervoor dat je het laatste nieuws en updates over de AUDIOPHONY®-producten krijgt op www.audiophony-pa.com
AUDIOPHONY® is een handelsmerk van **HITMUSIC S.A.S** - 595 Rue de la Pièce Grande - 46230 FONTANES - FRANKRIJK