audiophony public-address

SHP660

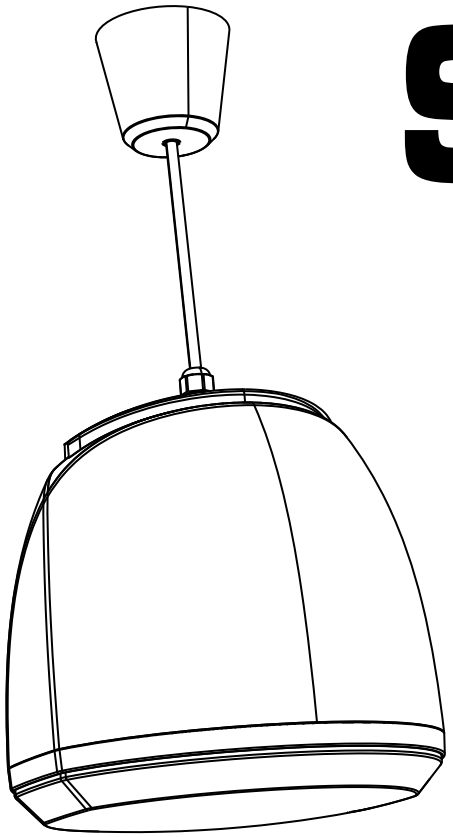

Hangende luidspreker 100 V en 8 Ohm.

Code H11623

Uitgangen	7,5/ 15 / 30 / 60 W /100V - 60W/8 Ohm
Spanning	70 V / 100 V / 8 Ohm
Onderdelen	6.5" + 1/2 "
Gevoeligheid (1W/1m)	89 dB, +/-3dB
Frequentierespons	90-20 000 Hz
Materiaal	Kunststof behuizing en aluminium rooster
Houd	3.5 m kabel met strop
Aansluitingen	2 draden
Afmetingen	Ø216x 221 mm
Gewicht	3.12 kg

audiophony public-address

Bedrading

Gevaarlijk voltage
Luidsprekers moeten als laatste worden aangesloten op de versterker
.
Zet de versterker aan als de installatie voltooid en grondig gecontroleerd is.

Het vermogen en de impedantie van de SHP660 luidspreker worden bepaald door de positie van de keuzeschakelaar op het aansluitblok.
Het vermogen kan variëren van 7,5 tot 60W bij 100V, afhankelijk van de positie van de keuzeschakelaar.
Zorg ervoor dat de som van het vermogen van alle luidsprekers die op de versterker zijn aangesloten het maximale vermogen van de versterker niet overschrijdt.
De SHP660 kan ook worden gebruikt in lage impedantie (8 ohm) en dus worden aangesloten op een traditionele geluidsversterker.
In dit geval is het maximaal toegestane vermogen 60 W.

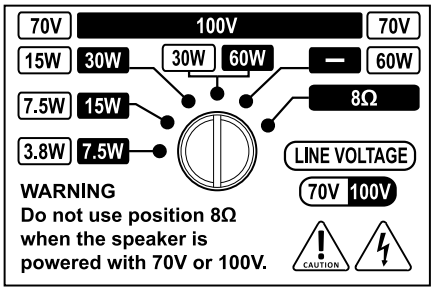

Sluit de twee draden aan op je versterker en selecteer het gewenste vermogen.

Afmetingen

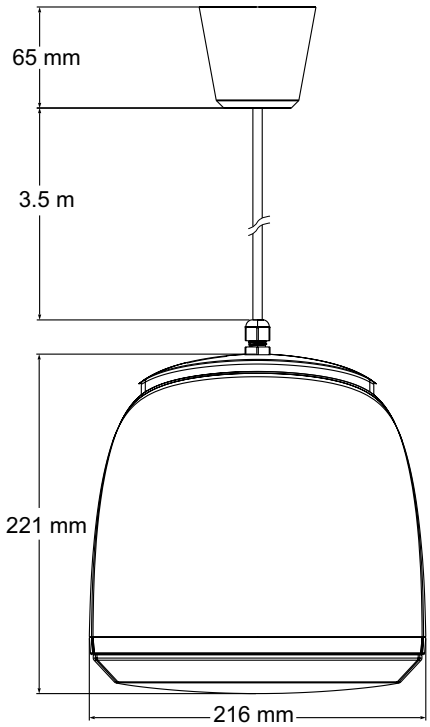

Let op:
De som van alle aangesloten luidsprekers mag het maximale vermogen van je versterker niet overschrijden.

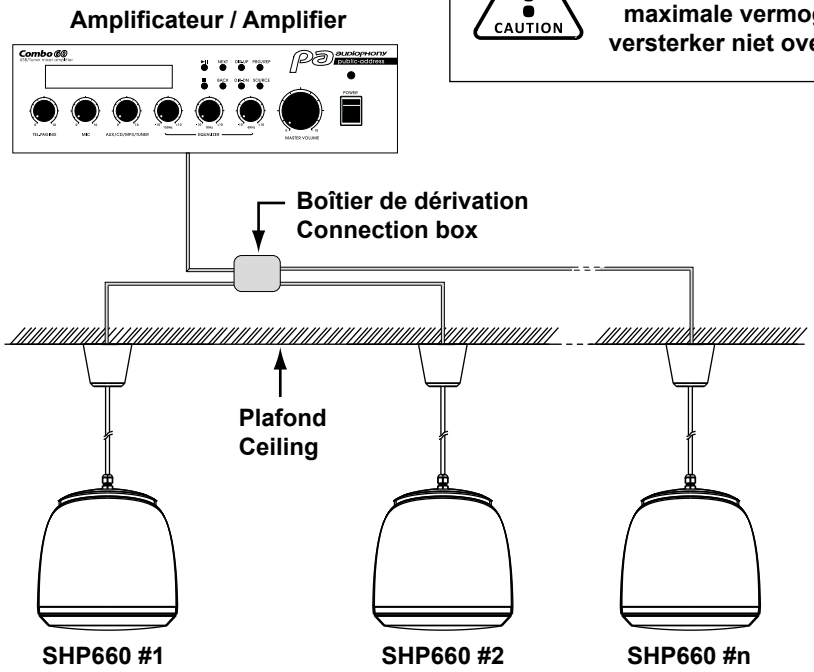

Omdat AUDIOPHONY® de uiterste zorg besteedt aan haar producten om ervoor te zorgen dat u alleen de best mogelijke kwaliteit krijgt, zijn onze producten onderhevig aan wijzigingen zonder voorafgaande kennisgeving. Daarom kunnen technische specificaties en de fysieke configuratie van het product afwijken van de illustraties.
Zorg ervoor dat je het laatste nieuws en updates over de AUDIOPHONY®-producten krijgt op www.audiophony-pa.com
AUDIOPHONY® is een handelsmerk van **HITMUSIC S.A.S** - 595 Rue de la Pièce Grande - 46230 FONTANES - FRANKRIJK