audiophony public-address

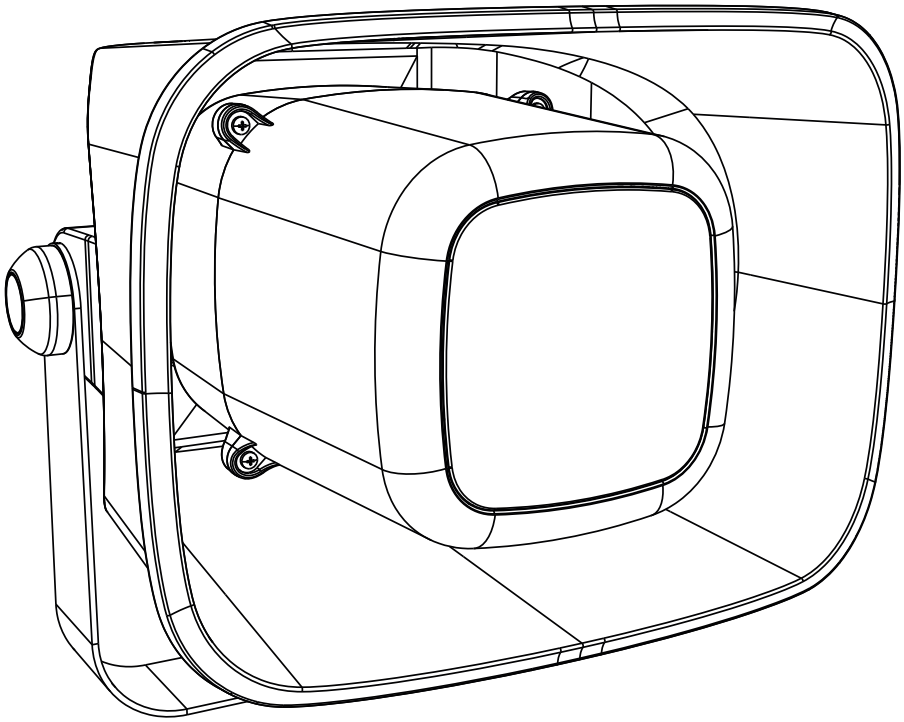

PHP660

Installatie geluidsprojector voor 100V versterkers. Geleverd met muurbeugel.

Code H11624

Uitgangen	15/30/60 W / 100V
Spanning	70V/100V
Onderdelen	6.5" + 1 "
Gevoeligheid (1W/1m)	110 dB, +/-3dB (2 KHz)
Frequentierespons	120-18 000 Hz
Materiaal	Kunststof behuizing en aluminium rooster
Houd	Verstelbare montagebeugel
Aansluitingen	4 kabel met 2 waterdichte op wartel IP55
Afmetingen	365 x 337 x 271 mm
Gewicht	6.4 kg

audiophony public-address

Bedrading

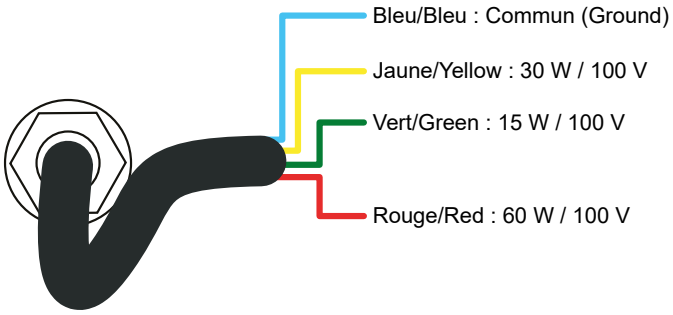

Gevaarlijk voltage
De luidsprekerlijnen moeten als laatste op de versterker worden aangesloten.
Zet de versterker aan als de installatie voltooid en grondig gecontroleerd is.

Sluit de twee draden aan op je versterker en selecteer het gewenste vermogen.

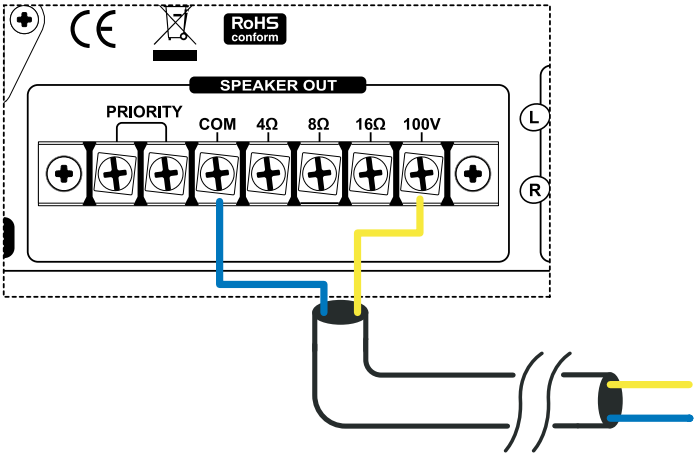

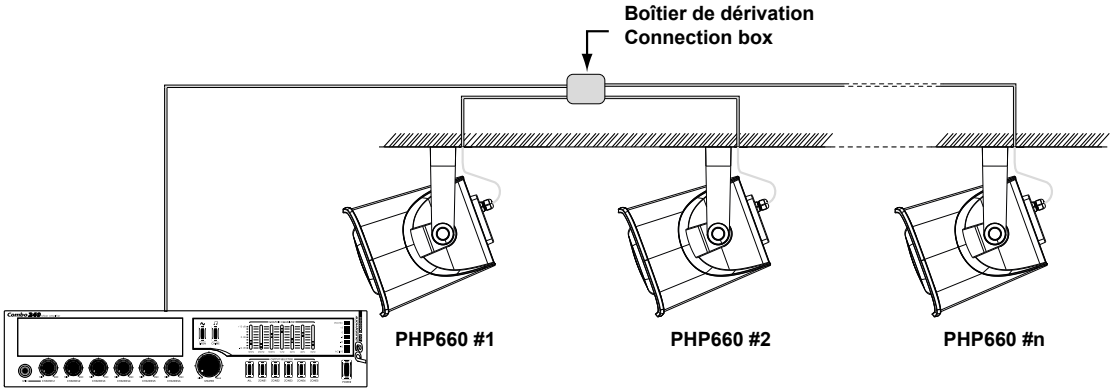

Let op:
De som van alle aangesloten luidsprekers mag het maximale vermogen van je versterker niet overschrijden.

Afmetingen

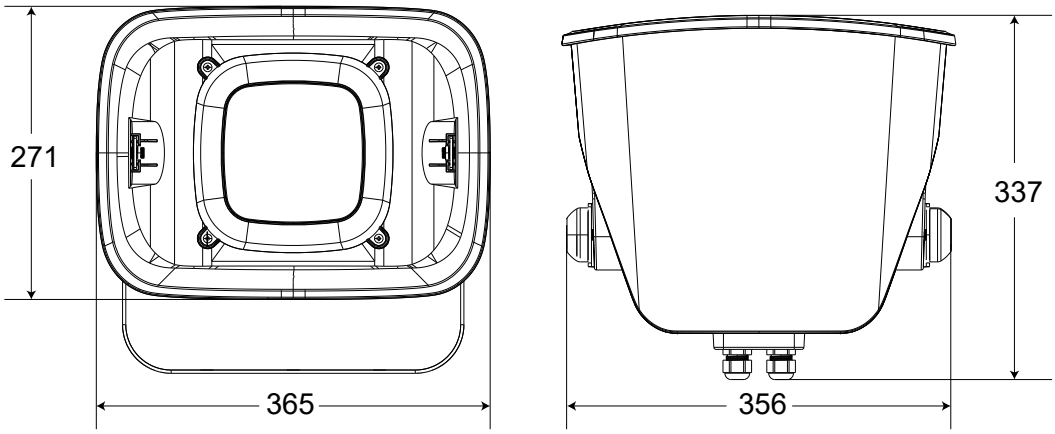

Omdat AUDIOPHONY® de uiterste zorg besteedt aan haar producten om ervoor te zorgen dat u alleen de best mogelijke kwaliteit krijgt, zijn onze producten onderhevig aan wijzigingen zonder voorafgaande kennisgeving. Daarom kunnen technische specificaties en de fysieke configuratie van het product afwijken van de illustraties.
Zorg ervoor dat je het laatste nieuws en updates over de AUDIOPHONY®-producten krijgt op www.audiophony-pa.com
AUDIOPHONY® is een handelsmerk van **HITMUSIC S.A.S** - 595 Rue de la Pièce Grande - 46230 FONTANES - FRANKRIJK