audiophony public-address

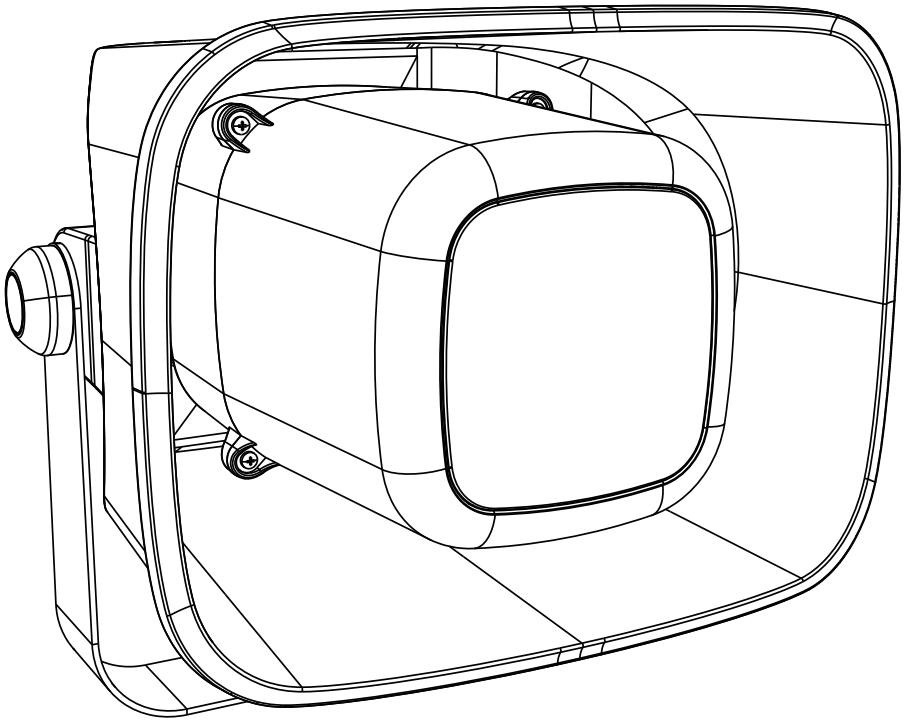

PHP660

Installations-Soundprojektor für 100V-Verstärker. Wird mit Wandhalterung geliefert.

Code H11624

Leistungsausgänge	15/30/60 W / 100V
Spannung	70V/100V
Komponenten	6.5" + 1 "
Empfindlichkeit (1W/1m)	110 dB, +/-3dB (2 KHz)
Frequenzgang	120-18 000 Hz
Material	Kunststoffgehäuse und Aluminium-Gitter
Holding	Einstellbarer Montagebügel
Steckverbinder	4 Kabel mit 2 wasserdichten Verschraubungen IP55
Abmessungen	365 x 337 x 271 mm
Gewicht	6.4 kg

audiophony public-address

Verkabelung

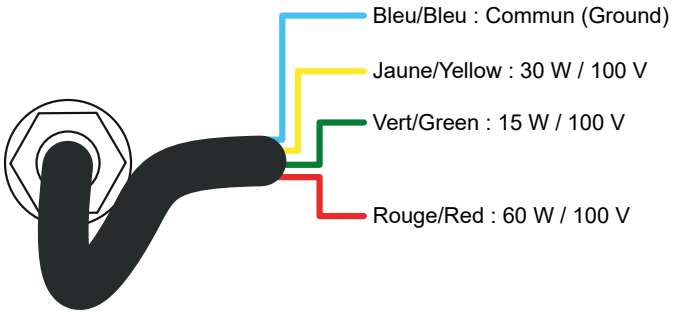

Gefährliche Spannung
Die Lautsprecherkabel müssen zuletzt an den Verstärker angeschlossen werden. Schalten Sie den Verstärker ein, wenn die Installation abgeschlossen ist und sorgfältig überprüft wurde.

Schließen Sie die beiden Drähte an Ihren Verstärker an und wählen Sie die gewünschte Leistung.

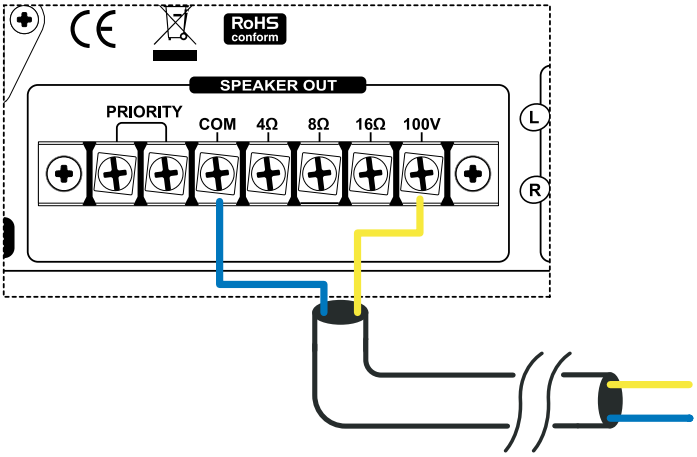

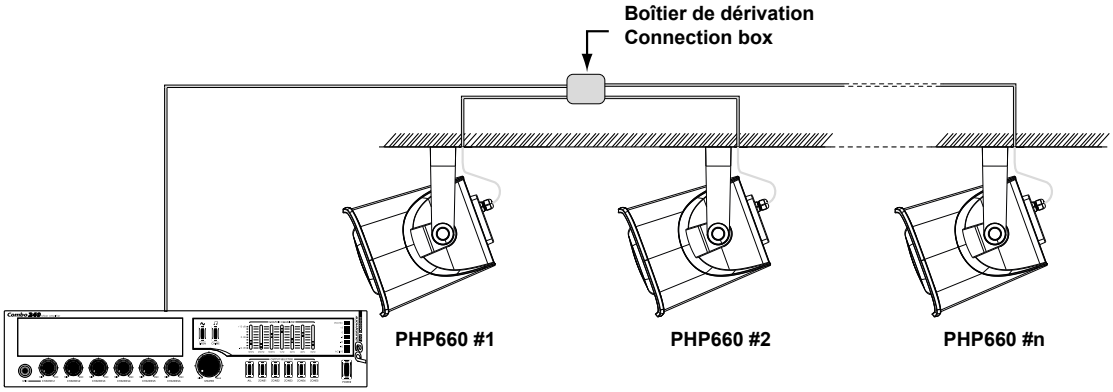

Vorsicht!
Die Summe aller angeschlossenen Lautsprecher darf die maximale Leistung Ihres Verstärkers nicht überschreiten.

Abmessungen

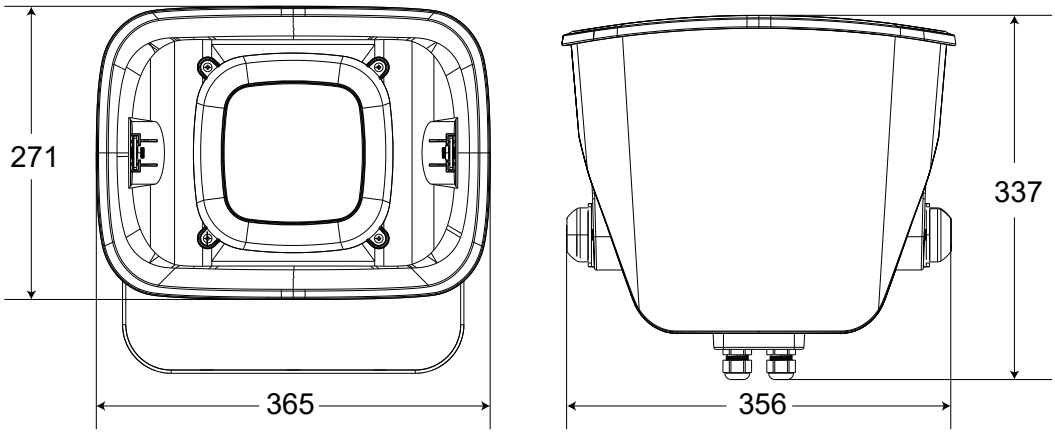

Da AUDIOPHONY® seine Produkte mit äußerster Sorgfalt herstellt, um sicherzustellen, dass Sie nur die bestmögliche Qualität erhalten, können unsere Produkte ohne vorherige Ankündigung geändert werden. Aus diesem Grund können die technischen Daten und die physische Konfiguration der Produkte von den Abbildungen abweichen.
Sichern Sie sich die neuesten Nachrichten und Updates zu den AUDIOPHONY®-Produkten auf www.audiophony-pa.com
AUDIOPHONY® ist eine Marke von **HITMUSIC S.A.S** - 595 Rue de la pièce Grande - 46230 FONTANES - FRANCE