audiophony public-address

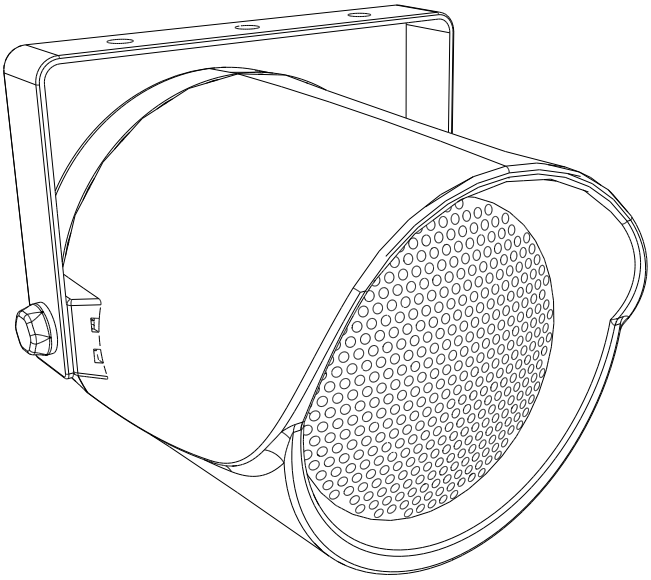

PHP530

Proyector de sonido de instalación para amplificadores de 100 V u 8 ohmios. Entregado con soporte de montaje en pared.

PHP530 - Código H11250

Potencia	30W RMS/8Ohms - 3/7/15/30W / 100V
Tensión	70 V/100 V - 8 ohmios
Componentes	banda grande de 5" - gama completa
Sensibilidad (1W/1m)	96 dB, +/-3 dB
Respuesta en frecuencia	150-15 000 Hz
Material	Carcasa de plástico y rejilla de aluminio
Sujeción	Soporte de pared
Conexiones Conectores	Cable estanco en prensaestopas IP55
Mando giratorio de potencia	30W 8Ω- 3 / 7 / 15 / 30W 100V
Dimensiones	Ø170 x 212 mm
Peso	1,9 Kg

audiophony
public-address

Cableado

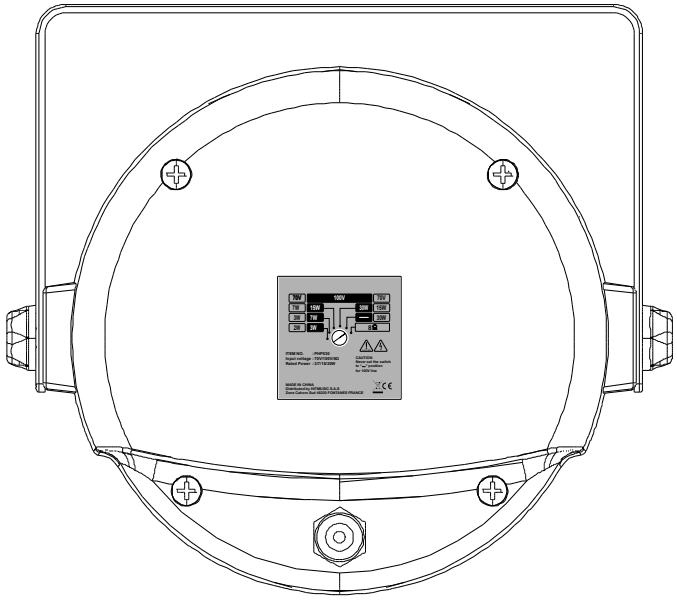

Precaución : Tensión peligrosa
Los altavoces deben conectarse en último lugar al amplificador .
Encienda el amplificador cuando la instalación haya finalizado y se haya comprobado minuciosamente.

Conecta los dos cables de tu amplificador y selecciona la potencia deseada.

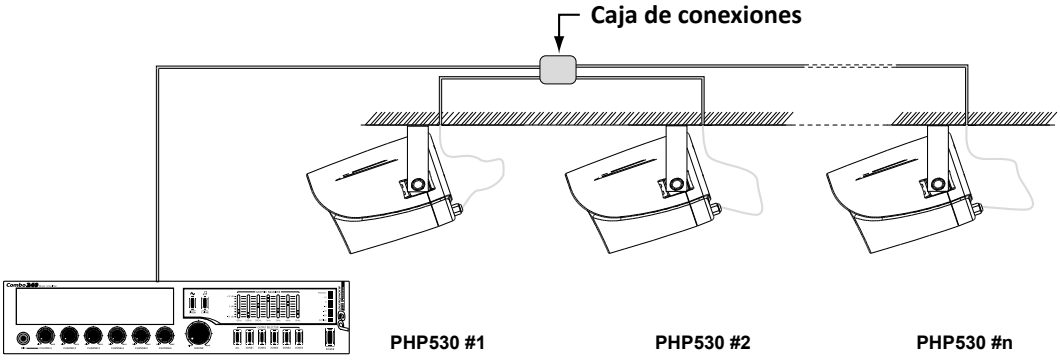

Precaución:
La suma de todos los altavoces conectados no debe superar la potencia máxima de su amplificador.

Dimensiones

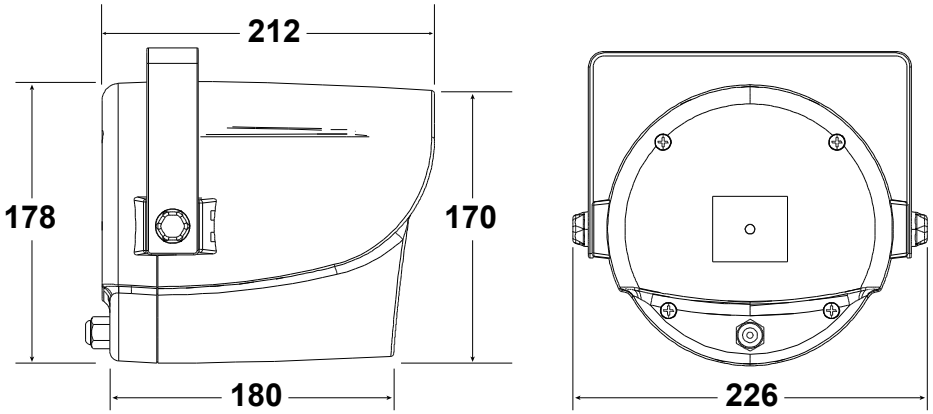

Debido a que AUDIOPHONY® pone el máximo cuidado en sus productos para asegurarse de que sólo obtiene la mejor calidad posible, nuestros productos están sujetos a modificaciones sin previo aviso. Es por eso que las especificaciones técnicas y la configuración física de los productos pueden diferir de las ilustraciones.
Asegúrate de recibir las últimas noticias y actualizaciones sobre los productos AUDIOPHONY® en www.audiophony-pa.com
AUDIOPHONY® es una marca registrada de **HITMUSIC S.A.S** - 595 Rue de la pièce Grande - 46230 FONTANES - FRANCE