audiophony public-address

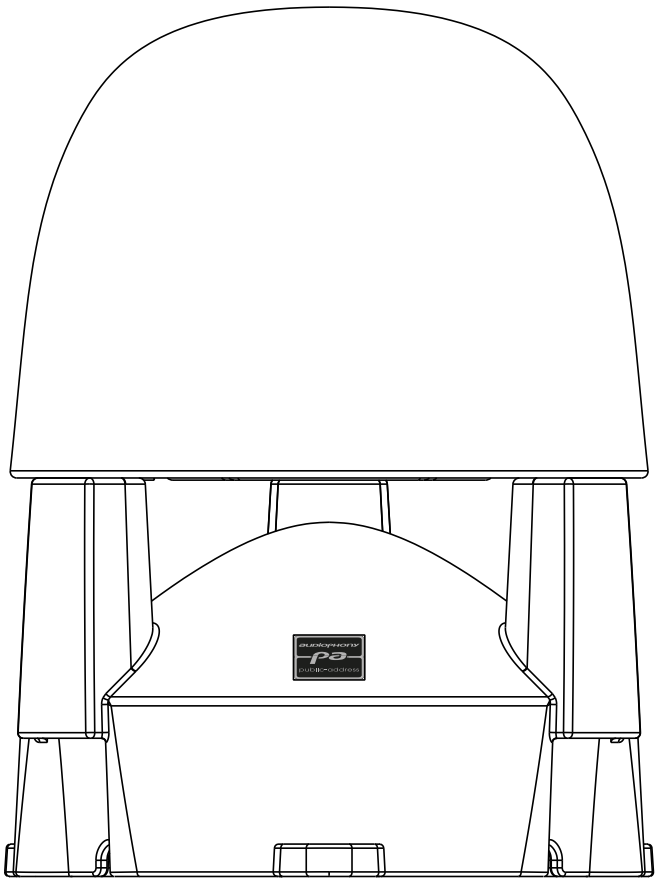

PARK100

Outdoor-Terminal-Lautsprecher für 100-V- oder 8-Ohm-Verstärker.

Leistungsausgänge	15 / 30 / 60 W / AUS / 8 Ohm 60 W
Spannung	100 V / 8 Ohm
Komponenten	1 x 5,25" + 1 x 0,8"
Empfindlichkeit (1W/1m)	86 dB
Maximaler Schalldruckpegel	103 dB kontinuierlich / 109 dB maximal
Frequenzgang (-3dB)	70 - 15000 Hz
Streuung (-6 dB)	360° x 90°
Übergangsfrequenz	3.2 kHz
Material	ABS grün
Holding	Schraubbare Füße
Steckverbinder	Wasserdichtes Kabel auf Verschraubung IP66
Abmessungen	314 (Ø) x 402 (H) mm
Gewicht	7.5 kg

audiophony public-address

Verkabelung

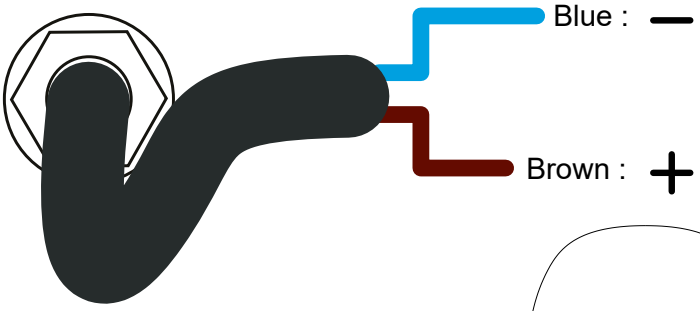

Gefährliche Spannung
Die Lautsprecher müssen zuletzt an den Verstärker angeschlossen werden.
Schalten Sie den Verstärker ein, wenn die Installation abgeschlossen ist und sorgfältig überprüft wurde.

Schließen Sie die beiden Drähte an und achten Sie dabei auf die richtige Polarität.
Die Stromversorgung wird mit dem Wahlschalter an der Unterseite der Kuppel ausgewählt.

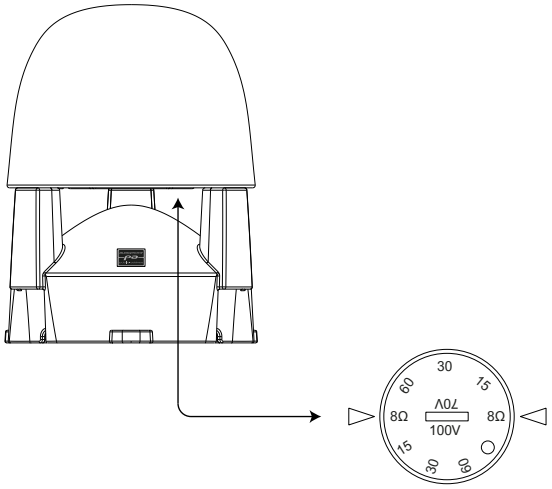

Vorsicht!
Die Summe aller angeschlossenen Lautsprecher darf die maximale Leistung Ihres Verstärkers nicht überschreiten.

Einrichtung

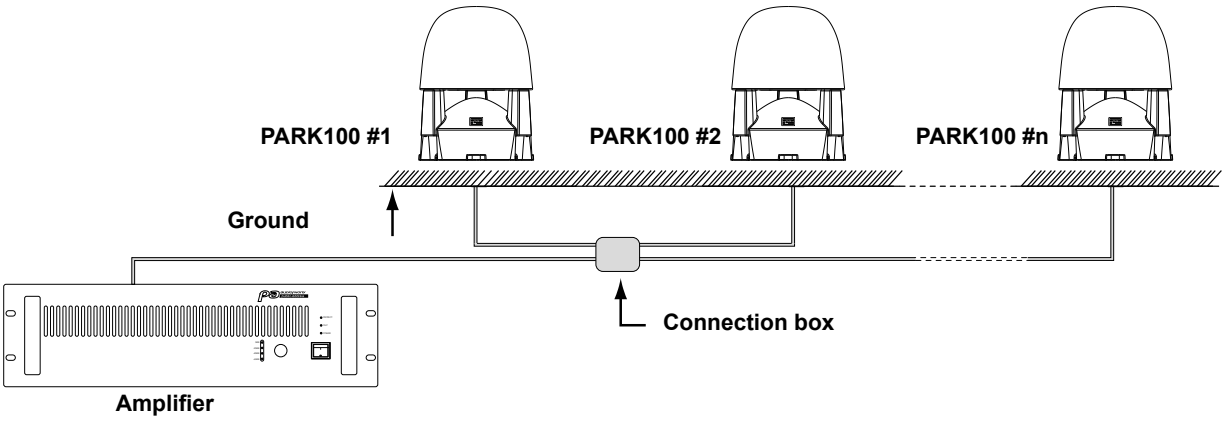

Größe

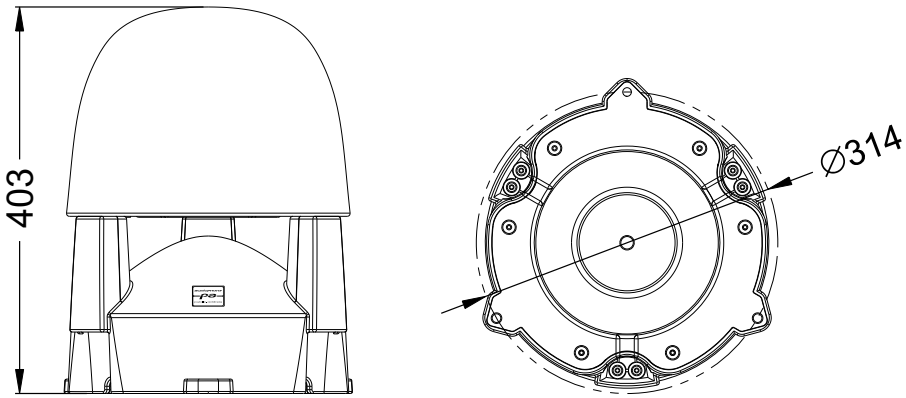

Da AUDIOPHONY® seine Produkte mit äußerster Sorgfalt herstellt, um sicherzustellen, dass Sie nur die bestmögliche Qualität erhalten, können unsere Produkte ohne vorherige Ankündigung geändert werden. Aus diesem Grund können die technischen Daten und die physische Konfiguration der Produkte von den Abbildungen abweichen.
Sichern Sie sich die neuesten Nachrichten und Updates zu den AUDIOPHONY®-Produkten auf www.audiophony-pa.com
AUDIOPHONY® ist eine Marke von HITMUSIC S.A. - 595 Rue de la Pièce Grande - 46230 FONTANES - FRANCE