audiophony
public-address

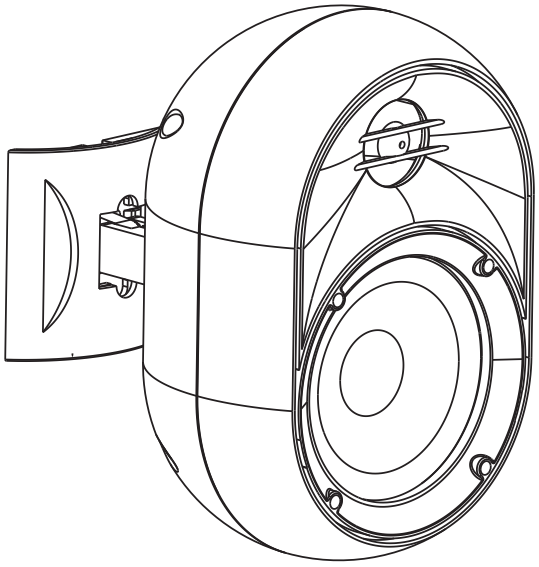

JAVA315

Enceinte tropicalisée d'installation pour amplificateur 100V ou 16 Ohms. Livrée avec support d'accroche murale.
Installation tropicalysed speaker for 100V or 16 Ohms amplifiers. Delivered with wallmount bracket.

JAVA315b Noire/Black – Code H10921
JAVA315w White/Blanche – Code H10922

Puissances Power outputs	15W 16Ω // 7,5 / 15 W 100V
Alimentation Voltage	100 V 16 Ohms
Composants Components	3” + 1"
Sensibilité (1W/1m) Sensitivity (1W/1m)	90 dB, +/-3dB
Réponse en fréquence Frequency response	90-20 000 Hz
Construction Material	Corps en ABS et grille aluminium Plastic enclosure and aluminium grille
Accroche Holding	Support d'accroche murale Wallmount bracket
Connections Connectors	Câble sur presse étoupe étanche IP55 Waterproof cable on gland IP55
Dimensions Dimensions	112x 158 x 160 (H) mm
Poids Weight	0,9 Kg

Câblage

Wiring

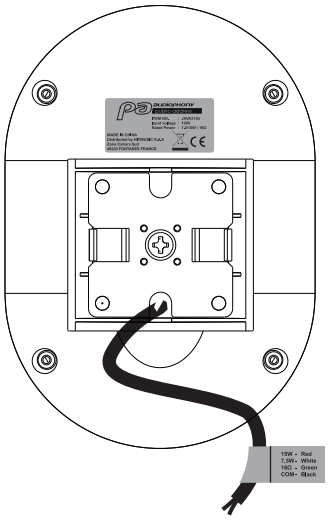

Attention : Tension dangereuse
Les enceintes doivent être reliées à l'amplificateur en dernier.
Mettez l'amplificateur sous tension lorsque l'installation est terminée et vérifiée
Dangerous voltage
Speakers must be connected last to the amplifier .
Turn the amplifier on when the installation is over and has been checked thoroughly.

Brancher les deux fils à la sortie de votre amplificateur et selectionner la puissance désirée.
Connect the two wires on your amplifier and select the desired power.

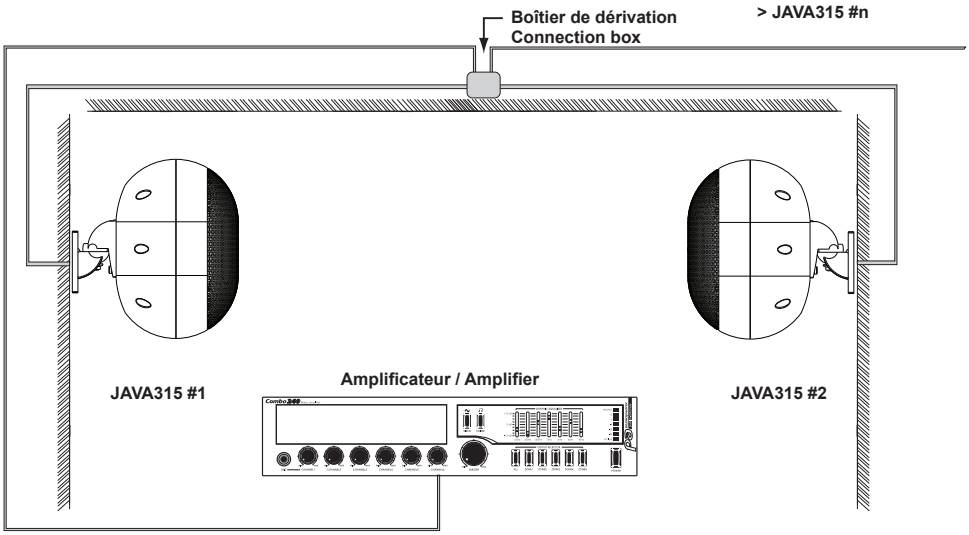

Attention :
La somme des puissances de toutes les enceintes reliées ne doit pas excéder la puissance maximale de l'amplificateur.
Caution:
The sum of all connected speakers must not exceed the maximum power of your amplifier.

Dimensions

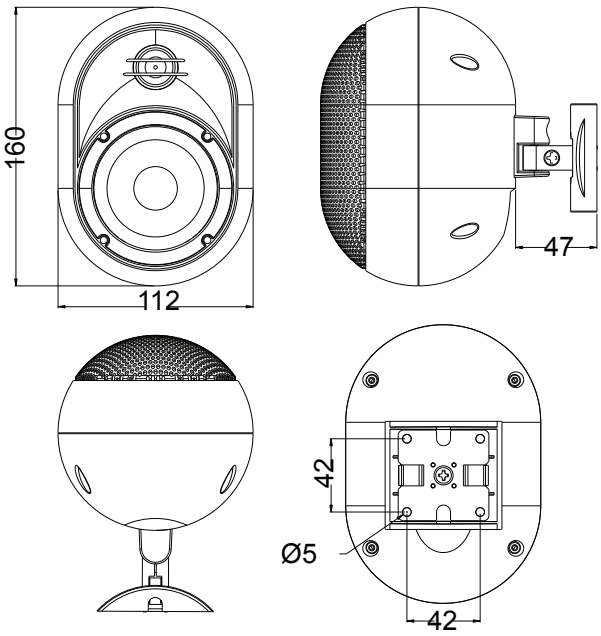

La société AUDIOPHONY ® apporte le plus grand soin à la fabrication de ses produits pour vous garantir la meilleure qualité. Des modifications peuvent donc être effectuées sans notification préalable. C'est pourquoi les caractéristiques techniques et la configuration physique des produits peuvent différer des spécifications et illustrations présentées dans ce manuel. Pour bénéficier des dernières informations et mises à jour sur les produits AUDIOPHONY public-address® connectez-vous sur www.audiophony.com
AUDIOPHONY® est une marque déposée par **HITMUSIC SA** - Parc d'Activités Cahors Sud - En teste - 46230 FONTANES - FRANCE