audiophony public-address

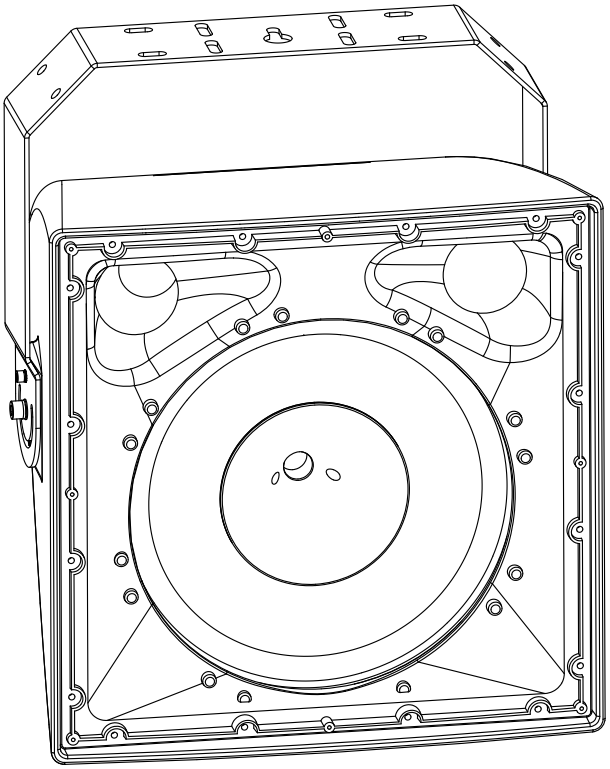

EXT415

100 V en 8 Ohm buitenluidspreker.

Coaxiaal systeem voor middellange afstand

Robuust en weerbestendig

Vermogen	75W of 150W of 300W in lijn 100 V
	400 watt naar 8 ohm
Stroomvoorziening	100 V of 8 Ohm
Onderdelen	15" driver (spreekspoel van 3") en 1" compressiedriver (spreekspoel van 1,7")
SPL max	129 dB continu, 135 dB max.
Gevoeligheid (1W/1m)	103 dB
Frequentierespons	50 Hz - 18 KHz
Spreiding (-6dB)	70 ° x 70°
Bouw	ABS behuizing met aluminium rooster en akoestisch schuim.
Haak	Verstelbare montagebeugel
Verbindingen	Interne connector met verzegelde wartel
IP-beschermingsgraad	IP65 (bescherming tegen stof en waterstralen)
Afmetingen	498 x 501 x 596 mm
Nettogewicht	27.5 kg

Bedrading

Let op: Gevaarlijk voltage
De luidsprekers moeten als laatste worden aangesloten op de versterker.
Schakel de versterker in nadat de installatie is voltooid en gecontroleerd

Het vermogen en de impedantie van de EXT415 luidspreker worden bepaald door de positie van de keuzeschakelaar op het aansluitblok.
Het vermogen kan variëren van 75 tot 300 W bij 100 V, afhankelijk van de positie van de keuzeschakelaar.
U moet ervoor zorgen dat de som van de vermogens van alle luidsprekers die op de versterker zijn aangesloten het maximumvermogen van de versterker niet overschrijdt.
De EXT415 luidspreker kan ook worden gebruikt met een lage impedantie (8 ohm) en dus worden aangesloten op een traditionele PA-versterker.

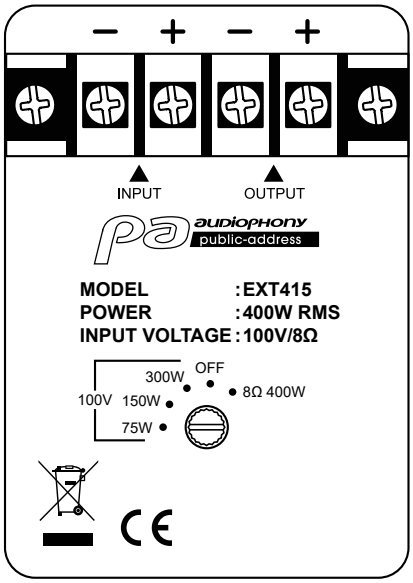

Afmetingen

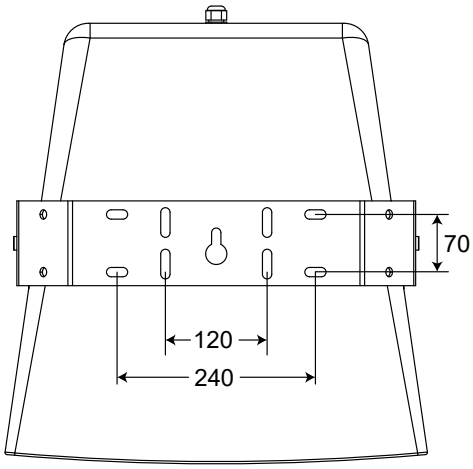

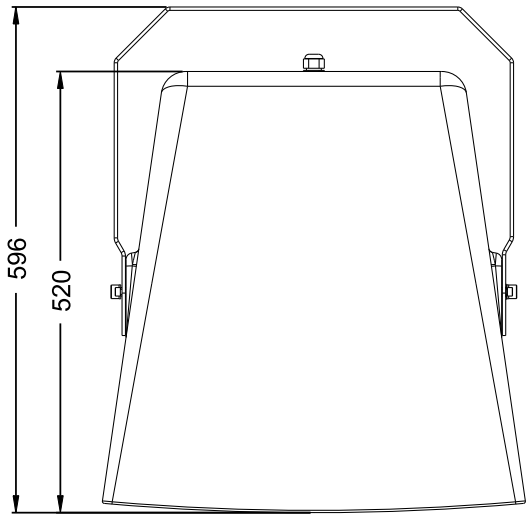

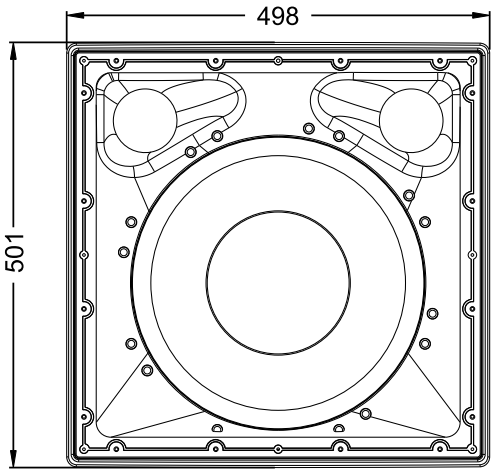

Omdat AUDIOPHONY® de uiterste zorg besteedt aan haar producten om ervoor te zorgen dat u alleen de best mogelijke kwaliteit krijgt, zijn onze producten onderhevig aan wijzigingen zonder voorafgaande kennisgeving. Daarom kunnen technische specificaties en de fysieke configuratie van het product afwijken van de illustraties.
Zorg ervoor dat je het laatste nieuws en updates over de AUDIOPHONY®-producten krijgt op www.audiophony-pa.com
AUDIOPHONY® is een handelsmerk van **HITMUSIC S.A.S** - 595 Rue de la Pièce Grande - 46230 FONTANES - FRANKRIJK