audiophony public-address

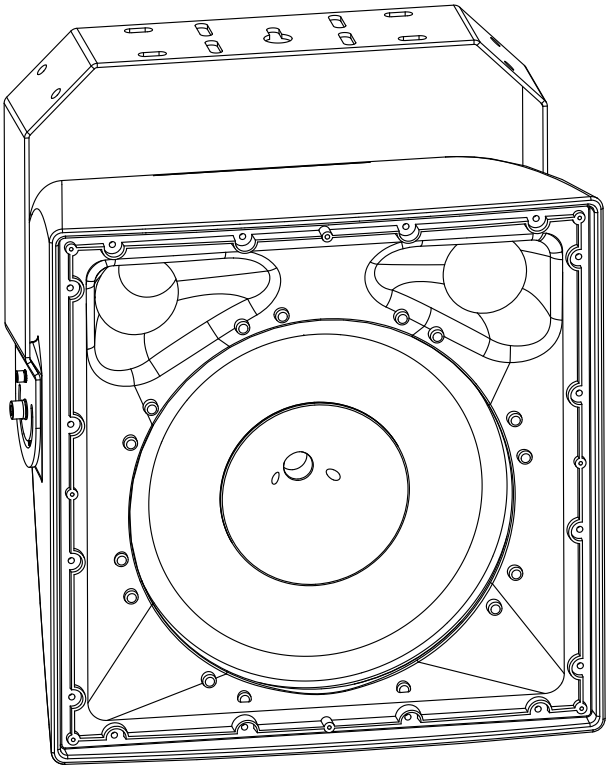

EXT415

100V und 8 Ohm Outdoor-Lautsprecher.

Koaxiales System mittlerer Reichweite

Robust und wetterfest

Leistungsdaten	75W oder 150W oder 300W in Linie 100 V
	400 Watt an 8 Ohm
Stromversorgung	100 V oder 8 Ohm
Komponenten	15"-Treiber (3"-Schwingspule) und 1"-Kompressionstreiber (1,7"-Schwingspule)
SPL max	129 dB kontinuierlich, 135 dB maximal.
Empfindlichkeit (1W/1m)	103 dB
Frequenzgang	50 Hz - 18 KHz
Streuung (-6dB)	70 ° x 70°
Bauwesen	ABS-Gehäuse mit Aluminiumgitter und Akustikschaum.
Haken	Einstellbarer Montagebügel
Verbindungen	Interner Stecker mit abgedichteter Kabelverschraubung
IP-Schutzgrad	IP65 (Schutz gegen Staub und Strahlwasser)
Abmessungen	498 x 501 x 596 mm
Nettogewicht	27.5 kg

Verkabelung

Vorsicht! Gefährliche Spannung
Die Lautsprecher sollten zuletzt an den Verstärker angeschlossen werden.
Schalten Sie den Verstärker ein, nachdem die Installation abgeschlossen und überprüft wurde

DieLeistung und die Impedanz des EXT415-Lautsprechers werden durch die Stellung des Wahlschalters auf der Klemmleiste bestimmt .
Die Leistung kann je nach Stellung des Wahlschalters zwischen 75 und 300 W bei 100 V variieren.
Sie müssen sicherstellen, dass die Summe der Leistungen aller an den Verstärker angeschlossenen Lautsprecher die maximale Leistung des Verstärkers nicht überschreitet.
Der EXT415-Lautsprecher kann auch mit niedriger Impedanz (8 Ohm) verwendet und somit an einen herkömmlichen PA-Verstärker angeschlossen werden.

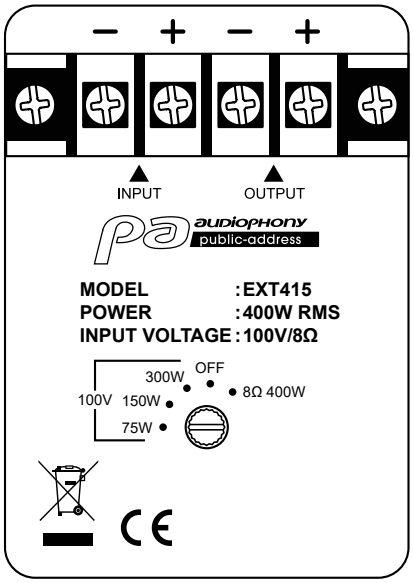

Abmessungen

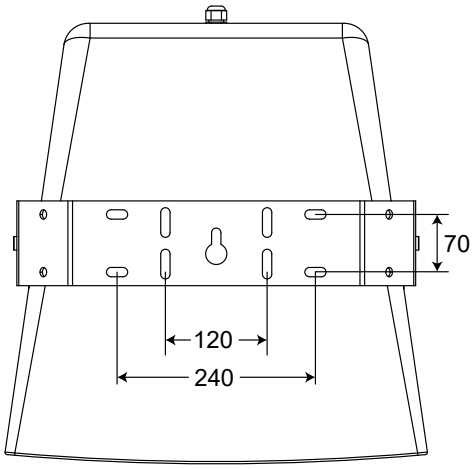

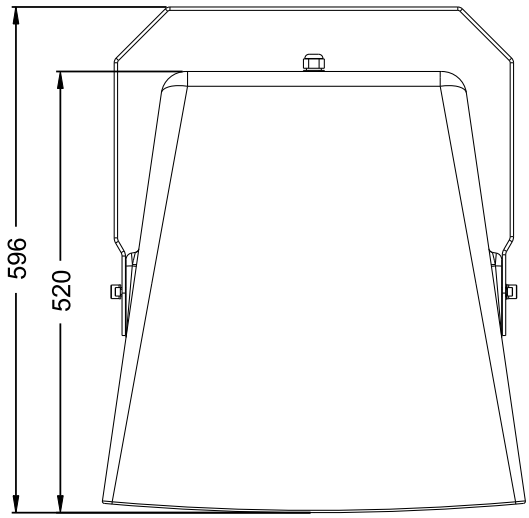

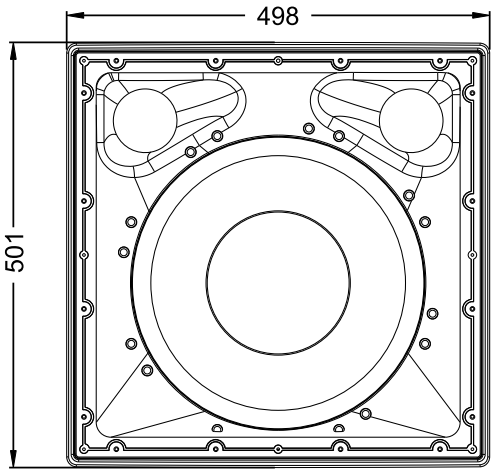

Da AUDIOPHONY® seine Produkte mit äußerster Sorgfalt herstellt, um sicherzustellen, dass Sie nur die bestmögliche Qualität erhalten, können unsere Produkte ohne vorherige Ankündigung geändert werden. Aus diesem Grund können die technischen Daten und die physische Konfiguration der Produkte von den Abbildungen abweichen.
Sichern Sie sich die neuesten Nachrichten und Updates zu den AUDIOPHONY®-Produkten auf www.audiophony-pa.com
AUDIOPHONY® ist eine Marke von **HITMUSIC S.A.S** - 595 Rue de la pièce Grande - 46230 FONTANES - FRANCE