audiophony public-address

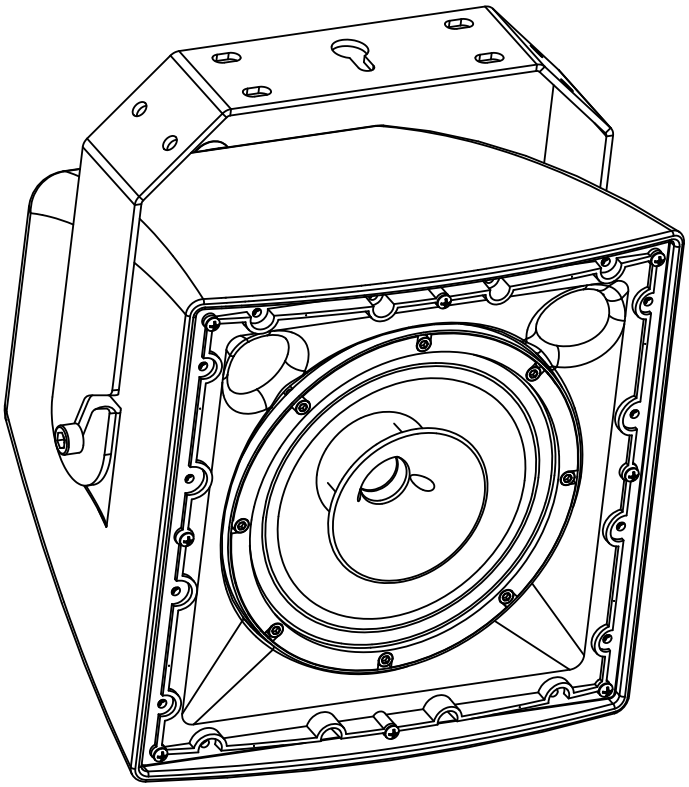

EXT312

altavoz para exteriores de 100 V y 8 ohmios.

Sistema coaxial de medio alcance

Robusto y resistente a la intemperie

Potencia nominal	50 W o 100 W o 200 W en línea 100 V
	300 vatios a 8 ohmios
Alimentación	100 V u 8 ohmios
Componentes	driver de 12" (bobina móvil de 3") y driver de compresión de 1" (bobina móvil de 1,7")
SPL máx	123 dB continuos, 129 dB máx.
Sensibilidad (1W/1m)	98 dB
Respuesta en frecuencia	55 Hz - 18 KHz
Dispersión (-6 dB)	80 ° x 80°
Construcción	Cuerpo de ABS con rejilla de aluminio y espuma acústica.
Gancho	Soporte de montaje ajustable
Conexiones	Conector interno con prensaestopas sellado
Grado de protección IP	IP65 (protección contra el polvo y los chorros de agua)
Dimensiones	407 x 410 x 448 mm
Peso neto	20 Kg

audiophony public-address

Cableado

Precaución: Tensión peligrosa
Los altavoces deben conectarse al amplificador en último lugar.
Encienda el amplificador una vez finalizada y comprobada la instalación

Lapotencia y la impedancia del altavoz EXT312 vienen determinadas por la posición del selector situado en el bloque de terminales.
La potencia puede variar de 50 a 200 W a 100 V en función de la posición del selector.
Debe asegurarse de que la suma de las potencias de todos los altavoces conectados al amplificador no supere la potencia máxima del amplificador.
El altavoz EXT312 también puede utilizarse con baja impedancia (8 ohmios) y, por tanto, conectarse a un amplificador de megafonía tradicional.

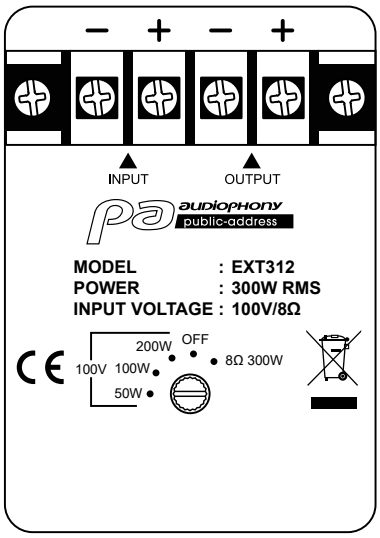

Dimensiones

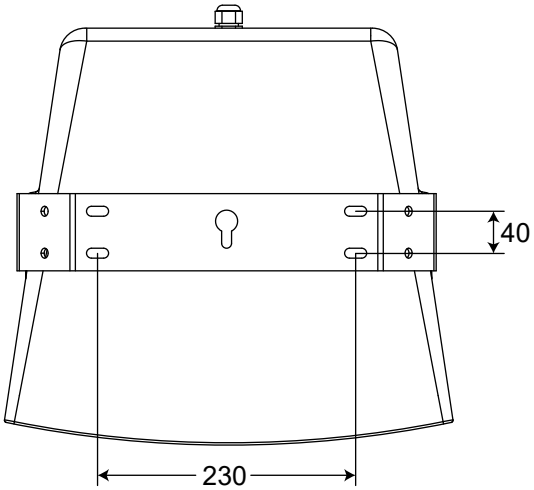

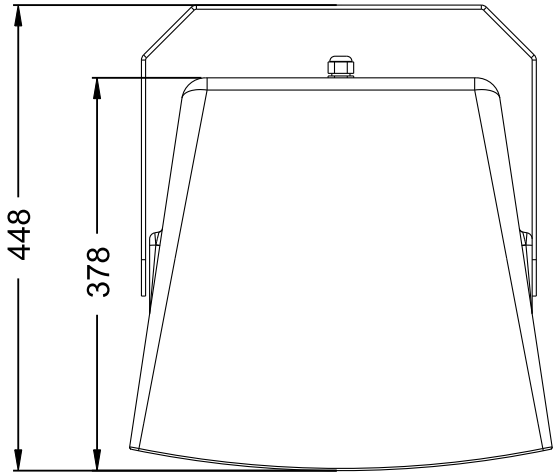

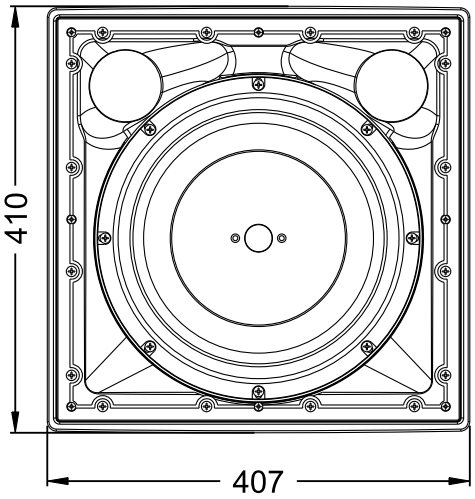

Debido a que AUDIOPHONY® pone el máximo cuidado en sus productos para asegurarse de que sólo obtiene la mejor calidad posible, nuestros productos están sujetos a modificaciones sin previo aviso. Es por eso que las especificaciones técnicas y la configuración física de los productos pueden diferir de las ilustraciones.
Asegúrate de recibir las últimas noticias y actualizaciones sobre los productos AUDIOPHONY® en www.audiophony-pa.com
AUDIOPHONY® es una marca registrada de **HITMUSIC S.A.S** - 595 Rue de la pièce Grande - 46230 FONTANES - FRANCE