audiophony public-address

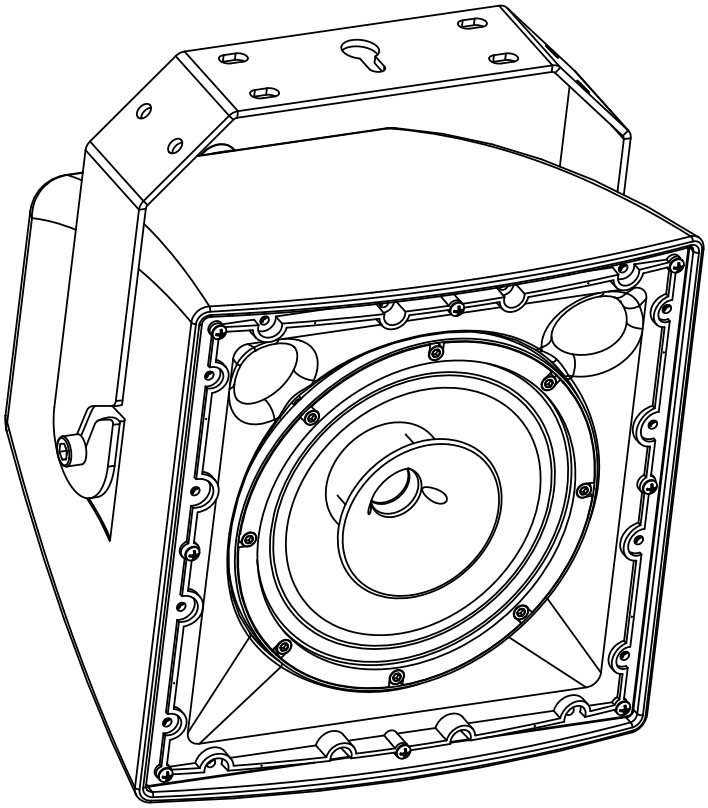

EXT208

100 V en 8 Ohm buitenluidspreker.

Coaxiaal systeem voor middellange afstand

Robuust en weerbestendig

Vermogen	37.5W / 75W / 150W in-line 100 V
	200 watt naar 8 ohm
Stroomvoorziening	100 V of 8 Ohm
Onderdelen	8" driver (spreekspoel van 2") en 1" compressiedriver (spreekspoel van 1,4")
SPL max	118 dB continu, 124 dB max.
Gevoeligheid (1W/1m)	96 dB
Frequentierespons	80 Hz - 18 KHz
Spreiding (-6dB)	90 ° x 90°
Bouw	ABS behuizing met aluminium rooster en akoestisch schuim.
Haak	Verstelbare montagebeugel
Verbindingen	Interne connector met verzegelde wartel
IP-beschermingsgraad	IP65 (bescherming tegen stof en waterstralen)
Afmetingen	300 x 302 x 345 mm
Nettogewicht	11 kg

Bedrading

Let op: Gevaarlijk voltage
De luidsprekers moeten als laatste worden aangesloten op de versterker.
Schakel de versterker in nadat de installatie is voltooid en gecontroleerd

Het vermogen en de impedantie van de EXT208 luidspreker worden bepaald door de positie van de keuzeschakelaar op het aansluitblok.
Het vermogen kan variëren van 37,5 tot 150 W bij 100 V, afhankelijk van de positie van de keuzeschakelaar.
U moet ervoor zorgen dat de som van de vermogens van alle luidsprekers die op de versterker zijn aangesloten het maximumvermogen van de versterker niet overschrijdt.
De EXT208 luidspreker kan ook worden gebruikt met een lage impedantie (8 ohm) en worden aangesloten op een conventionele PA-versterker. In dat geval is de maximale belastbaarheid 200 W.

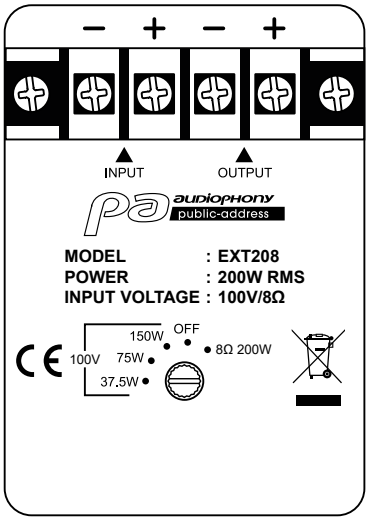

Let op:
De som van de vermogens van alle aangesloten luidsprekers mag het maximumvermogen van de versterker niet overschrijden.

Afmetingen

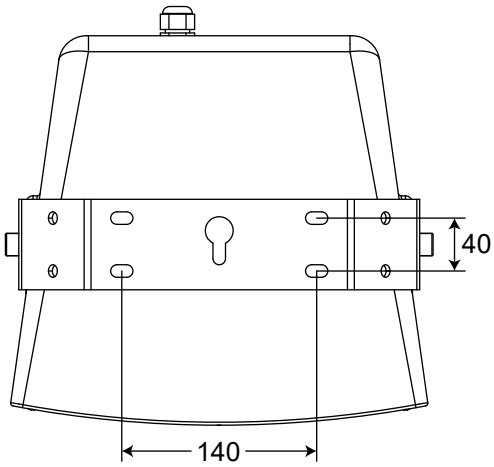

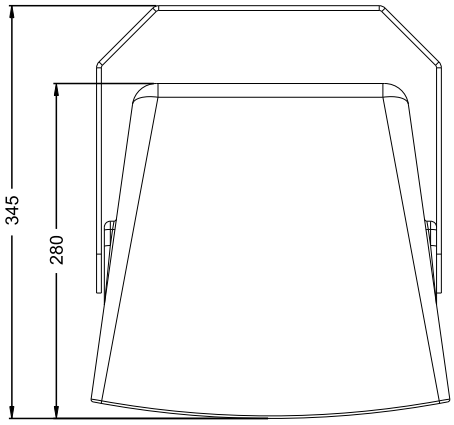

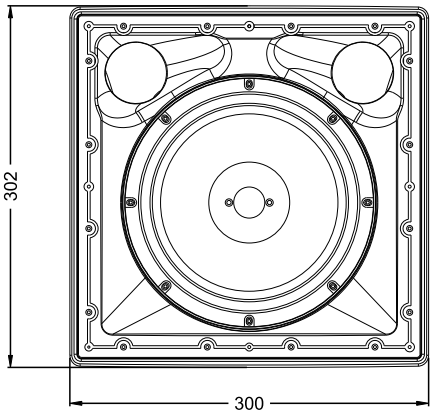

Omdat AUDIOPHONY® de uiterste zorg besteedt aan haar producten om ervoor te zorgen dat u alleen de best mogelijke kwaliteit krijgt, zijn onze producten onderhevig aan wijzigingen zonder voorafgaande kennisgeving. Daarom kunnen technische specificaties en de fysieke configuratie van het product afwijken van de illustraties.
Zorg ervoor dat je het laatste nieuws en updates over de AUDIOPHONY®-producten krijgt op www.audiophony-pa.com
AUDIOPHONY® is een handelsmerk van **HITMUSIC S.A.S** - 595 Rue de la Pièce Grande - 46230 FONTANES - FRANKRIJK