audiophony public-address

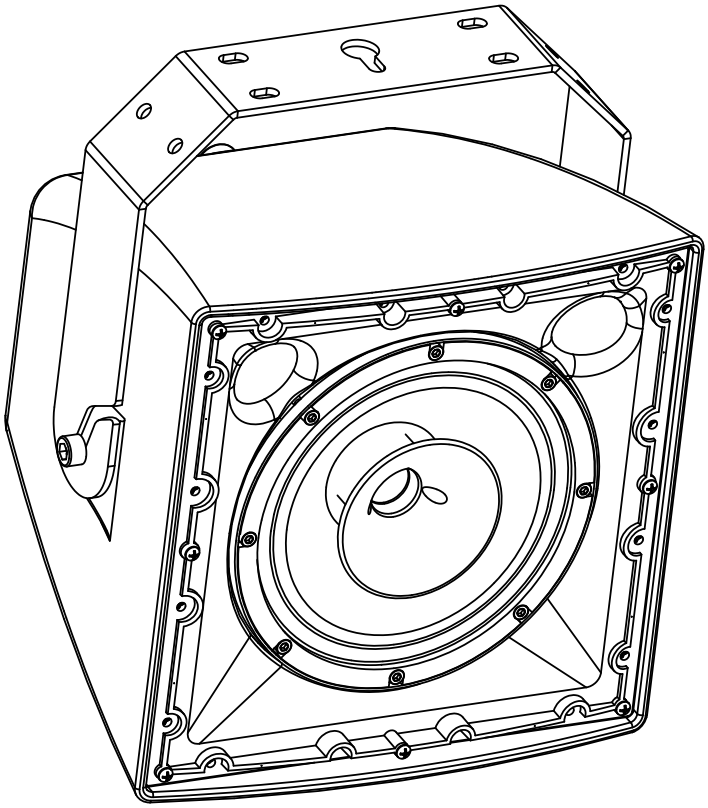

EXT208

altavoz para exteriores de 100 V y 8 ohmios.

Sistema coaxial de medio alcance

Robusto y resistente a la intemperie

Potencia nominal	37.5 W / 75 W / 150 W en línea 100 V
	200 vatios a 8 ohmios
Alimentación	100 V u 8 ohmios
Componentes	driver de 8" (bobina móvil de 2") y driver de compresión de 1" (bobina móvil de 1,4")
SPL máx	118 dB continuos, 124 dB máx.
Sensibilidad (1W/1m)	96 dB
Respuesta en frecuencia	80 Hz - 18 KHz
Dispersión (-6 dB)	90 ° x 90°
Construcción	Cuerpo de ABS con rejilla de aluminio y espuma acústica.
Gancho	Soporte de montaje ajustable
Conexiones	Conector interno con prensaestopas sellado
Grado de protección IP	IP65 (protección contra el polvo y los chorros de agua)
Dimensiones	300 x 302 x 345 mm
Peso neto	11 Kg

audiophony public-address

Cableado

Precaución: Tensión peligrosa
Los altavoces deben conectarse al amplificador en último lugar.
Encienda el amplificador una vez finalizada y comprobada la instalación

Lapotencia y la impedancia del altavoz EXT208 vienen determinadas por la posición del selector situado en el bloque de terminales.
La potencia puede variar de 37,5 a 150 W a 100 V en función de la posición del selector.
Debe asegurarse de que la suma de las potencias de todos los altavoces conectados al amplificador no supere la potencia máxima del amplificador.
El altavoz EXT208 también puede utilizarse con baja impedancia (8 ohmios) y conectarse a un amplificador de PA convencional. En este caso, la potencia máxima es de 200 W.

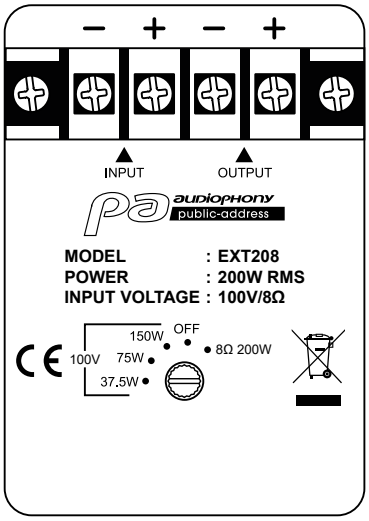

Tenga en cuenta lo siguiente:
La suma de las potencias de todos los altavoces conectados no debe superar la potencia máxima del amplificador.

Dimensiones

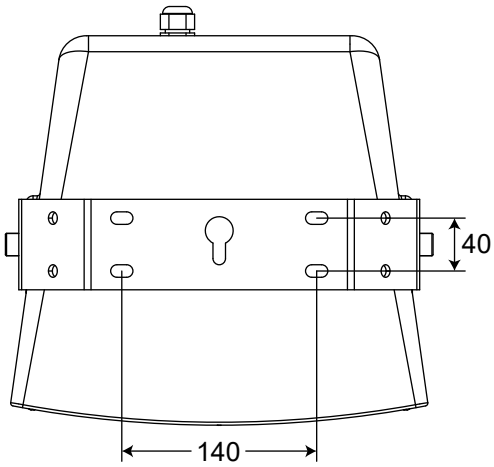

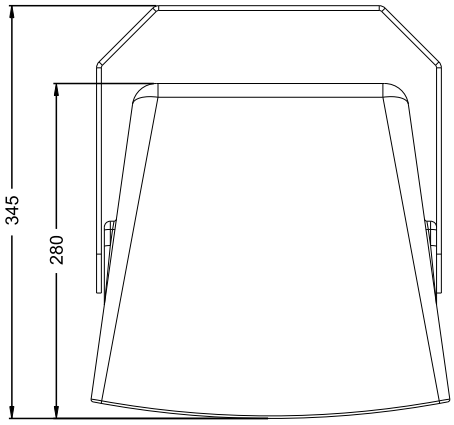

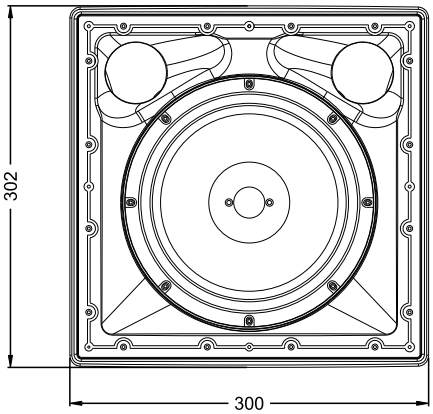

Debido a que AUDIOPHONY® pone el máximo cuidado en sus productos para asegurarse de que sólo obtiene la mejor calidad posible, nuestros productos están sujetos a modificaciones sin previo aviso. Es por eso que las especificaciones técnicas y la configuración física de los productos pueden diferir de las ilustraciones.
Asegúrate de recibir las últimas noticias y actualizaciones sobre los productos AUDIOPHONY® en www.audiophony-pa.com
AUDIOPHONY® es una marca registrada de **HITMUSIC S.A.S** - 595 Rue de la pièce Grande - 46230 FONTANES - FRANCE