audiophony public-address

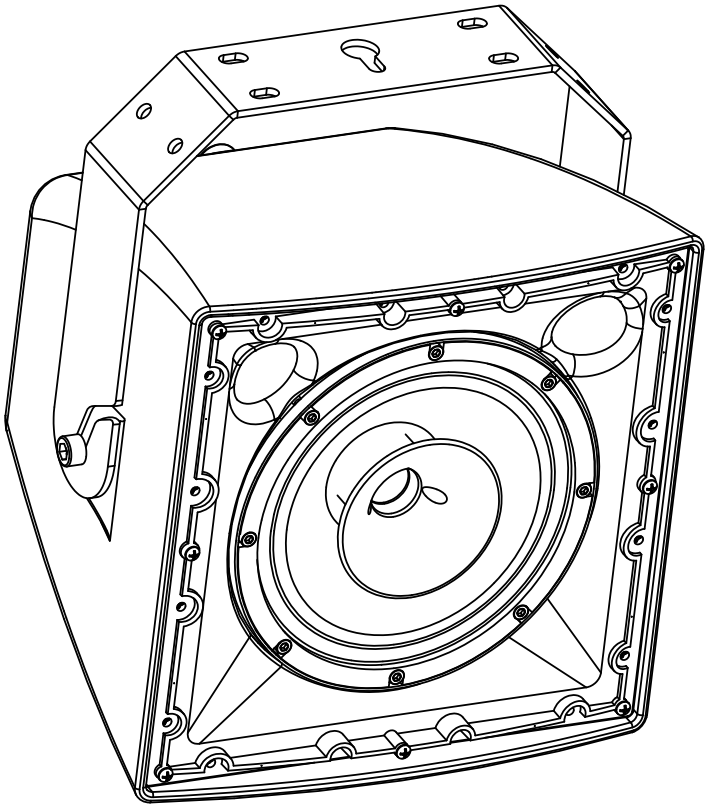

EXT106

altavoz para exteriores de 100 V y 8 ohmios.

Sistema coaxial de medio alcance

Robusto y resistente a la intemperie

Potencia nominal	25 W / 50 W / 100 W en línea 100 V
	100 vatios a 8 ohmios
Alimentación	100 V u 8 ohmios
Componentes	6.driver de 5" (bobina móvil de 1,4") y driver de compresión de 1" (bobina móvil de 1")
SPL máx	113 dB continuos, 119 dB máx.
Sensibilidad (1W/1m)	93 dB
Respuesta en frecuencia	100 Hz - 18 KHz
Dispersión (-6 dB)	100 ° x 100°
Construcción	Cuerpo de ABS con rejilla de aluminio y espuma acústica.
Gancho	Soporte de montaje giratorio y eslinga de seguridad
Conexiones	Conector interno con prensaestopas sellado
Grado de protección IP	IP65 (protección contra el polvo y los chorros de agua)
Dimensiones	258.5 x 256,5 x 273 mm
Peso neto	7.2 Kg

Cableado

Precaución: Tensión peligrosa
Los altavoces deben conectarse al amplificador en último lugar.
Encienda el amplificador una vez finalizada y comprobada la instalación

Lapotencia y la impedancia del altavoz EXT106 vienen determinadas por la posición del selector situado en el bloque de terminales.
La potencia puede variar de 25 a 100 W a 100 V en función de la posición del selector.
Debe asegurarse de que la suma de las potencias de todos los altavoces conectados al amplificador no supere la potencia máxima del amplificador.
El altavoz EXT106 también puede utilizarse con baja impedancia (8 ohmios) y conectarse a un amplificador de megafonía convencional. En este caso, la potencia máxima es de 100 W.

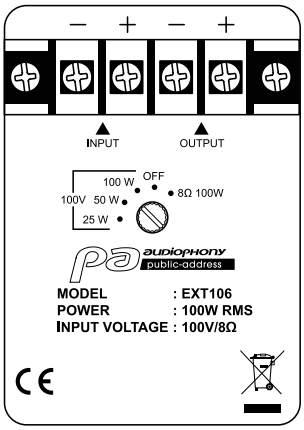

Tenga en cuenta lo siguiente:
La suma de las potencias de todos los altavoces conectados no debe superar la potencia máxima del amplificador.

Dimensiones

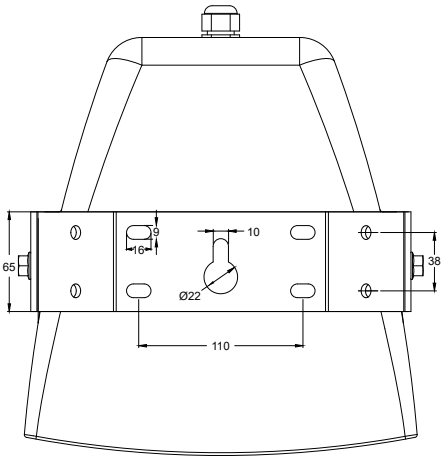

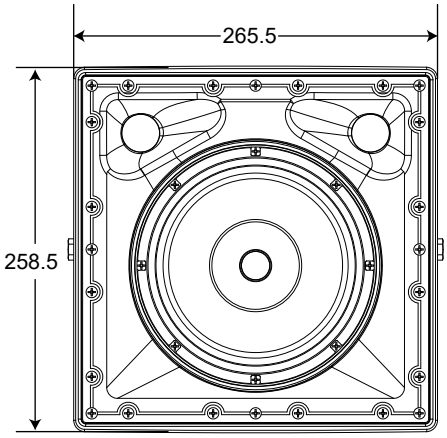

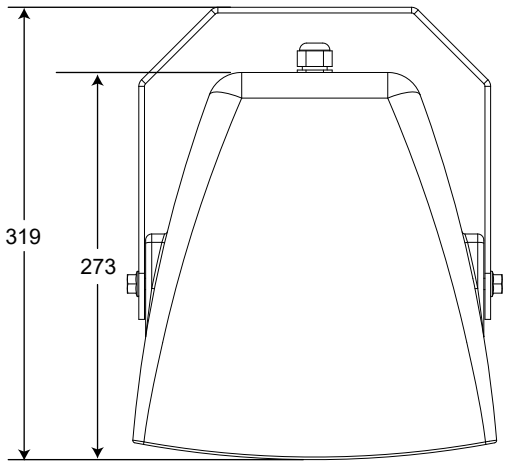

Debido a que AUDIOPHONY® pone el máximo cuidado en sus productos para asegurarse de que sólo obtiene la mejor calidad posible, nuestros productos están sujetos a modificaciones sin previo aviso. Es por eso que las especificaciones técnicas y la configuración física de los productos pueden diferir de las ilustraciones.
Asegúrate de recibir las últimas noticias y actualizaciones sobre los productos AUDIOPHONY® en www.audiophony-pa.com
AUDIOPHONY® es una marca registrada de **HITMUSIC S.A.S** - 595 Rue de la pièce Grande - 46230 FONTANES - FRANCE