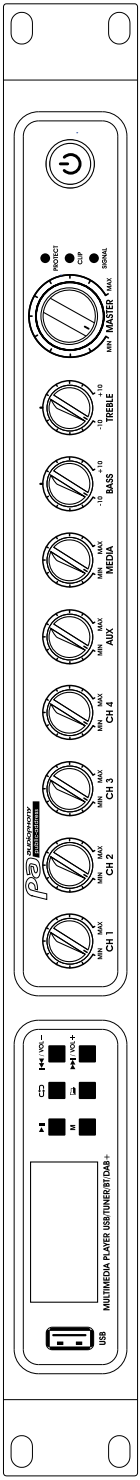

audiophony
public-address

COMBO120Evo
COMBO240Evo

100V 120/240W mixer/versterker
USB-tuner-BT-DAB+

GEBRUIKERSHANDLEIDING

H11657/H11658 - Versie 1 / 06-2024

1 - Veiligheidsinformatie

Belangrijke veiligheidsinformatie

Dit apparaat is alleen bedoeld voor gebruik binnenshuis. Gebruik het niet in een natte of extreem koude/hete omgeving. Het niet opvolgen van deze veiligheidsinstructies kan leiden tot brand, elektrische schokken, letsel of schade aan dit product of andere eigendommen.

Elke onderhoudsprocedure moet worden uitgevoerd door een CONTEST geautoriseerde technische dienst. Basisreinigingswerkzaamheden moeten nauwkeurig worden uitgevoerd volgens onze veiligheidsinstructies.

Dit product bevat niet-geïsoleerde elektrische onderdelen. Voer geen onderhoudswerkzaamheden uit wanneer het ingeschakeld is, aangezien dit kan leiden tot elektrische schokken.

Gebruikte symbolen

Dit symbool geeft een belangrijke veiligheidsmaatregel aan.

Het symbool WAARSCHUWING duidt op een risico voor de fysieke integriteit van de gebruiker.
Het product kan ook beschadigd raken.

Het VOORZICHTIG-symbool geeft aan dat er een risico is op beschadiging van het product.

WAARSCHUWING: Dit toestel bevat geen onderdelen die door de gebruiker kunnen worden gerepareerd. Open de behuizing niet en probeer zelf geen onderhoud uit te voeren. In het onwaarschijnlijke geval dat uw apparaat onderhoud nodig heeft, neem dan contact op met uw dichtstbijzijnde dealer.
Om elektrische storingen te voorkomen, mag u geen stekkerdozen, verlengsnoeren of aansluitsystemen gebruiken zonder ervoor te zorgen dat ze perfect geïsoleerd zijn en geen defecten vertonen.

Geluidsniveaus

Onze audio-oplossingen leveren belangrijke geluidsdrukniveaus (SPL) die schadelijk kunnen zijn voor de gezondheid bij langdurige blootstelling. Blijf niet in de buurt van werkende luidsprekers.

Uw apparaat recyclen

- Omdat HITMUSIC echt betrokken is bij het milieu, verkopen we alleen schone producten die voldoen aan RoHS.

- Als dit product het einde van zijn levensduur heeft bereikt, breng het dan naar een door de plaatselijke autoriteiten aangewezen inzamelpunt. Door uw product apart in te zamelen en te recyclen op het moment dat u het weggooit, spaart u natuurlijke hulpbronnen en zorgt u ervoor dat het wordt gerecycled op een manier die de volksgezondheid en het milieu beschermt.

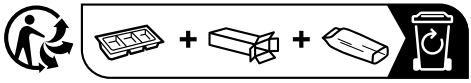

Instructies en aanbevelingen

1 - Lees aandachtig:
We raden u ten zeerste aan de veiligheidsinstructies aandachtig te lezen en te begrijpen voordat u dit apparaat in gebruik neemt.

2 - Bewaar deze handleiding :
We raden ten zeerste aan om deze handleiding bij het apparaat te bewaren voor toekomstig gebruik.

3 - Dit product voorzichtig gebruiken :
We raden ten zeerste aan om alle veiligheidsinstructies in acht te nemen.

4 - Volg de instructies:
Volg alle veiligheidsinstructies zorgvuldig op om lichamelijk letsel of materiële schade te voorkomen.

5 - Vermijd water en natte locaties :
Gebruik dit product niet in de regen of in de buurt van wastafels of andere natte locaties.

6 - Installatie :
We raden u ten zeerste aan om alleen een bevestigingssysteem of steun te gebruiken die wordt aanbevolen door de fabrikant of bij dit product wordt geleverd. Volg de installatie-instructies zorgvuldig op en gebruik het juiste gereedschap.
Zorg er altijd voor dat dit apparaat stevig is bevestigd om trillingen en wegglijden tijdens het gebruik te voorkomen, aangezien dit kan leiden tot lichamelijk letsel.

7 - Plafond- of wandinstallatie :
Neem contact op met uw plaatselijke dealer voordat u een plafond- of wandinstallatie uitvoert.

8 - Ventilatie :
De koelopeningen zorgen voor een veilig gebruik van dit product en voorkomen elk risico op oververhitting.
Blokkeer of bedek deze ventilatieopeningen niet, want dit kan leiden tot oververhitting en mogelijk lichamelijk letsel of schade aan het product. Dit product mag nooit worden gebruikt in een gesloten, niet-geventileerde ruimte zoals een flightcase of een rek, tenzij hiervoor koelopeningen zijn aangebracht.

9 - Blootstelling aan hitte :
Aanhoudend contact of nabijheid van warme oppervlakken kan oververhitting en schade aan het product veroorzaken. Houd dit product uit de buurt van warmtebronnen zoals kachels, versterkers, kookplaten, enz.

10 - Elektrische voeding :
Dit product kan alleen worden gebruikt met een zeer specifieke spanning. Deze informatie staat op het etiket aan de achterkant van het product.

11 - Bescherming van netsnoeren:
Netsnoeren moeten zo worden gelegd dat er niet over gelopen kan worden en dat ze niet gekneld kunnen raken door voorwerpen die erop of ertegenaan worden geplaatst, waarbij speciale aandacht moet worden besteed aan snoeren bij kabelschoenen, stopcontacten en het punt waar ze uit de armatuur komen.

12 - Voorzorgsmaatregelen voor reiniging :
Haal de stekker uit het stopcontact voordat u het product schoonmaakt. Dit product mag alleen worden gereinigd met accessoires die worden aanbevolen door de fabrikant. Gebruik een vochtige doek om het oppervlak schoon te maken. Was dit product niet.

13 - Lange perioden van niet-gebruik :
Schakel de hoofdvoeding van het apparaat uit als u het langere tijd niet gebruikt.

14 - Indringing van vloeistoffen of voorwerpen :
Laat geen voorwerpen in dit product binnendringen, want dit kan leiden tot elektrische schokken of brand.
Mors nooit vloeistof op dit product, want dit kan in de elektronische onderdelen terechtkomen en elektrische schokken of brand veroorzaken.

15 - Dit product moet worden onderhouden wanneer :
Neem contact op met gekwalificeerd onderhoudspersoneel als :
- Het netsnoer of de stekker is beschadigd.
- Er zijn voorwerpen in het apparaat gevallen of er is vloeistof in gemorst.
- Het apparaat is blootgesteld aan regen of water.
- Het product lijkt niet normaal te werken.
- Het product is beschadigd.

16 - Inspectie/onderhoud :
Probeer zelf geen inspecties of onderhoud uit te voeren. Laat alle onderhoud over aan gekwalificeerd personeel.

17 - Gebruiksomgeving :
Omgevingstemperatuur en -vochtigheid: +5 - +35°C, de relatieve luchtvochtigheid moet lager zijn dan 85% (als de ventilatieopeningen niet geblokkeerd zijn).
Gebruik dit product niet op een niet-geventileerde, zeer vochtige of warme plaats.

2 - Inleiding

De COMBO120Evo COMBO240Evo zijn het resultaat van jarenlange ervaring van het merk Audiophony-Pa® op het gebied van versterking en meervoudige bronnen.
Door hun gebruiksgemak, snelheid en robuustheid zijn het uiterst efficiënte apparaten.
De handleiding die je nu leest zal je helpen om snel vertrouwd te raken met de verschillende functies en mogelijkheden van de COMBO120Evo en COMBO240Evo.
Houd deze bij de hand tijdens de eerste paar keren dat je het apparaat gebruikt, zodat je vertrouwd kunt raken met de functies.

3 - Inhoud van de verpakking

De verpakking moet de volgende onderdelen bevatten:
- Versterker
- Euroblock-connectoren
- IEC-voedingskabel
- Radioantenne

4 - Apparaatpresentatie

4 - 1 Voorkanaal

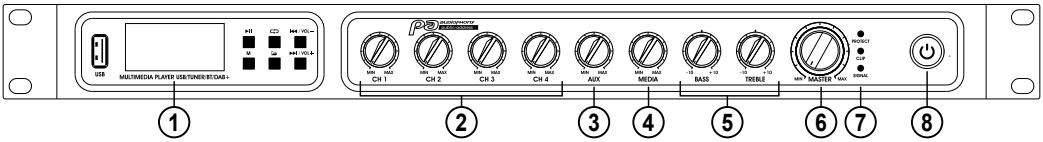

1 Multimediaspeler

Deze speler integreert de volgende bronnen: USB, Tuner, Bluetooth® of DAB+. Je kunt er ook nummers en radiozenders mee selecteren en uitgangsniveaus aanpassen.

2 Potentiometers CH 1, CH 2, CH 3 en CH 4

Deze potentiometers passen de niveaus van de ingangen CH 1, CH 2, CH 3 en CH 4 aan.

3 AUX potentiometer

Deze potentiometer past het niveau van de AUX-ingang aan.

4 Potentiometer MEDIA

Met deze potentiomètre kun je het niveau van de lecteur regelen.

5 Potentiometers BASS en TREBLE

Ces potentiomètres permettent de régler les niveaux des basses et des aigus. Ze werken op een niveau van -10dB tot +10 dB.

6 MASTER-potentiometer

Deze potentiometer past het algemene niveau van de versterker aan.

7 Indicatieleds

Deze LED's geven een indicatie van de status van de versterker:
- **SIGNAL**: Geeft aan dat er een signaal aanwezig is op de ingang van de eindtrap. Brandt groen.
- **CLIP**: Geeft aan dat het huidige signaalniveau te hoog is. Brandt rood.
- **PROTECT**: Geeft aan dat de versterker in de beveiligingsmodus staat vanwege oververhitting of kortsluiting.

Opmerkingen :
- Het is normaal dat de PROTECT LED enkele seconden oplicht wanneer de versterker wordt ingeschakeld.
  Als de PROTECT LED blijft branden, schakel de versterker dan uit, wacht tot deze is afgekoeld en controleer de bedrading.
  Als de PROTECT LED blijft branden wanneer de versterker wordt ingeschakeld, ook al is deze niet warm en is alle bedrading in orde, raadpleeg dan een gespecialiseerde technicus.

8 Aan/uit-schakelaar

Hiermee schakelt u de versterker in en uit. Als de versterker is ingeschakeld, brandt de ring van de knop wit.

4 - 2 Achterpaneel

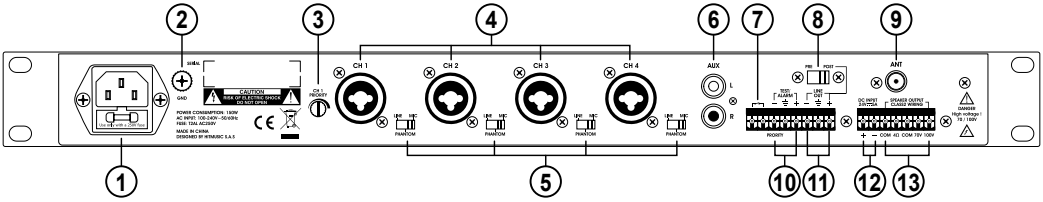

1 Voedingsingang met zekering

Sluit het meegeleverde IEC-snoer aan op deze ingang en sluit het aan op het lichtnet nadat u de geleverde spanning hebt gecontroleerd.
Vervang indien nodig de zekering door een zekering van hetzelfde type en met dezelfde stroomsterkte.
COMBO120evo : 5 x 20 mm 2AL 250 V
COMBO240evo : 5 x 20 mm 2,5AL 250 V

2 GND-connector

Hiermee kan de versterker worden geaard als deze in een rek wordt geïnstalleerd.
Gebruik dit aansluitblok als je brom in de lage frequenties opmerkt.

3 CH 1 PRIORITY potentiometer

Past de drempel aan waarboven het niveau van kanaal 1 prioriteit krijgt over alle andere bronnen.

4 CH 1, CH 2, CH 3 en CH 4 ingangen

COMBO aansluitingen (TRS jack en XLR) voor het aansluiten van microfoons of een bron op lijnniveau. De jackaansluitingen zijn van het gebalanceerde TRS-type.

5 LINE / PHANTOM / MIC keuzeschakelaars

Met deze keuzeschakelaars kun je het ingangsniveau van de kanalen CH 1, CH 2, CH 3 en CH 3 kiezen. In de fantoomstand staat de ingang op microfoonniveau (-52dBv) en levert hij een spanning van 18 V.

6 AUX-ingang

RCA-connectors voor het aansluiten van een ongebalanceerde bron op lijnniveau.

7 Droog MUTE-contact

Deze connector wordt gebruikt om een schakelaar met droog contact aan te sluiten om de uitgang van de versterker op afstand uit te schakelen.

8 PRE/POST keuzeschakelaar

Met deze keuzeschakelaar kun je bepalen of de LINE OUT-uitgang al dan niet afhankelijk is van het MASTER-niveau:
- PRE: LINE OUT wordt niet beïnvloed door het MASTER-niveau.
- POST: LINE OUT wordt beïnvloed door het MASTER-niveau.

9 Antenneaansluiting

Wordt gebruikt om de meegeleverde radioantenne aan te sluiten. De impedantie van dit type aansluiting is 75Ω.

10 TEST/ALARM aansluiting

Sluit het signaal van het alarmsysteem aan op dit klemmenblok. Als er een signaal aanwezig is op deze ingang, worden alle andere ingangssignalen verzwakt.

11 LINE OUT uitgang

Gebruikt om een ander versterkingssysteem in cascade te schakelen.

12 DC INPUT aansluitblok

Deze klemmen kunnen worden gebruikt om een 24V DC 5A voeding aan te sluiten in geval van een stroomstoring.

13 COM / 4Ω / 70V / 100V aansluitblokken

Deze aansluitingen kunnen gebruikt worden om laagimpedante of 70/100V lijnluidsprekers aan te sluiten. Sluit laagimpedante luidsprekers aan op de COM/4Ω aansluitingen, of 70/100V luidsprekers op de COM/70/100V aansluitingen.
Waarschuwing: het is niet mogelijk om de 4 Ohms uitgang en de 70/100V uitgang tegelijkertijd te gebruiken. Dergelijke bedrading zal de versterker beschadigen.

Gevaarlijke spanning
Luidsprekerleidingen moeten als laatste op de versterker worden aangesloten. Schakel de versterker in zodra de installatie voltooid en gecontroleerd is.

4 - 3 speler

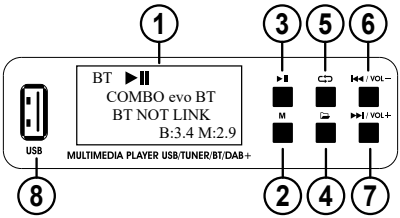

	ACTIE	Bluetooth® 5.3	USB	TUNER	DAB+
1 - Verkeersregelaar	Spelersinformatie weergeven				
2 - **M** toets	Korte pers	Verander bron			
	Lang indrukken	Schakelt speler uit			
3 - ▶II toets	Korte pers	Hiermee start of stopt u het afspelen	Hiermee start of stopt u het afspelen. Op de bestandsselectiepagina kunt u kiezen uit	Automatisch zenders zoeken	Start en stopt het zoeken naar zenders
4 - 🗁 toets	Korte pers	Geen functie	Opent de lijst met bestanden op de USB-stick	Handmatig zoeken naar radiostations in aflopende volgorde	Handmatig zoeken naar radiostations in aflopende volgorde
5 - ⟲ toets	Korte pers	Geen functie	Activeert de herhaalmodus. Er zijn 4 modi beschikbaar: ALLES, EEN, FOLDER en RANDOM	Handmatig radiozenders zoeken in oplopende volgorde	Handmatig radiozenders zoeken in oplopende volgorde
6 - I◀◀ / **VOL −** toets	Korte pers	Keert terug naar het vorige nummer	Keert terug naar het vorige nummer	Keert terug naar de vorige zender (Wanneer de speler opgenomen zenders bevat)	Keert terug naar de vorige zender (Wanneer de speler opgenomen zenders bevat)
	Lang indrukken	Vermindert het volume			
7 - ▶▶I / **VOL +** toets	Korte pers	Naar het volgende nummer gaan	Naar het volgende nummer gaan	Naar volgende zender (Wanneer de speler opgenomen zenders bevat)	Naar volgende zender (Wanneer de speler opgenomen zenders bevat)
	Lang indrukken	Verhoogt het volume			
8 - USB-poort	Capaciteit: max. 128GB / compatibel met USB2.0 & USB3.0 / Bestandssysteem: FAT32 Ondersteunde audioformaten: MP3, WAV en WMA !! Sluit geen andere apparaten aan dan opslagapparaten				

5 - Gebruik

Gebruik kabels van hoge kwaliteit om uw luidsprekers aan te sluiten.
Om kortsluiting te voorkomen, dient u te controleren of de kabelstrengen goed gedraaid zijn voordat u ze aansluit op de uitgangsaansluitingen.

Let bij het aansluiten van uw luidsprekers op de versterker op de juiste polariteit.
Sluit luidsprekers met transformator aan op de 70/100V en COM uitgangsaansluitingen.
Waarschuwing: het is niet mogelijk om de 4 Ohm uitgang en de 70/100V uitgang tegelijkertijd te gebruiken. Dergelijke bedrading zal de versterker beschadigen.

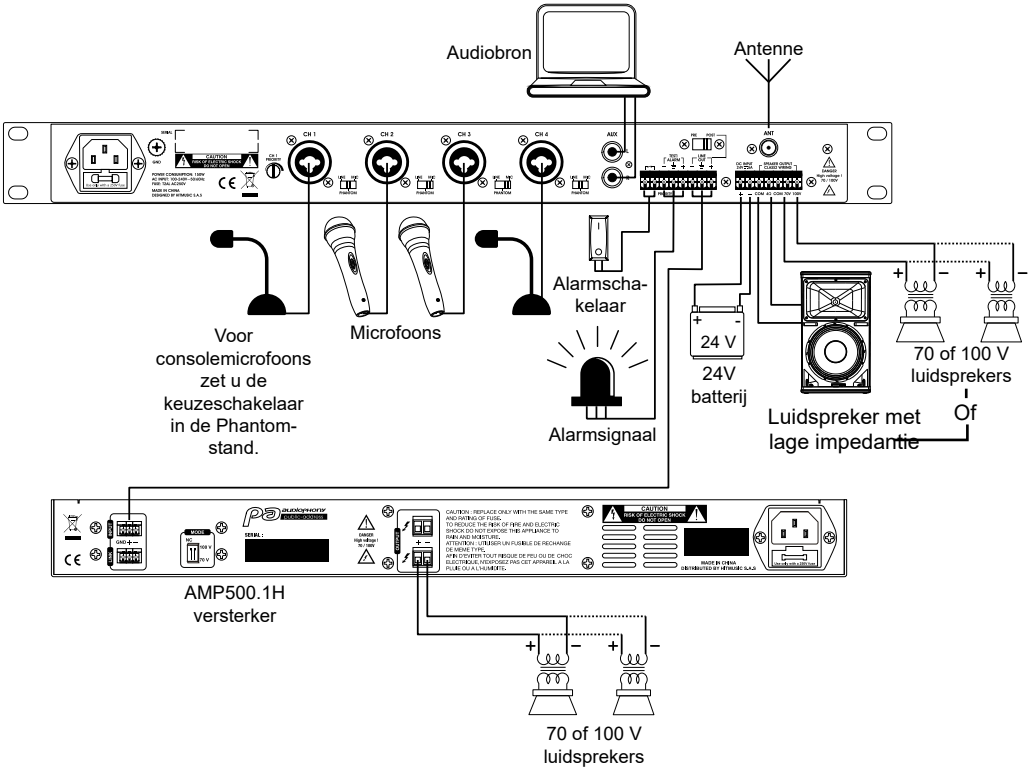

Gevaarlijke spanning
Luidsprekerleidingen moeten als laatste op de versterker worden aangesloten.
Schakel de versterker in zodra de installatie voltooid en gecontroleerd is.

Let op: De som van de vermogens van alle aangesloten luidsprekers mag het maximale vermogen van de versterker niet overschrijden.

6 - Gedetailleerde kenmerken

	COMBO120Evo	COMBO240Evo
ELEKTRISCHE EIGENSCHAPPEN		
Voeding (100V)	120 watt RMS	240 watt RMS
Vermogen (70V)	120 watt RMS	240 watt RMS
Vermogen (4Ω)	120 watt RMS	240 watt RMS
Invoergevoeligheid	MIC : -52 dBv gebalanceerd LINE : -10 dBv gebalanceerd AUX : -10 dBv ongebalanceerd Fantoomvoeding : -52dBv / 18 V gebalanceerd	
Frequentierespons	80 Hz - 16 KHz(± 3 dB)	
S/N-verhouding	MIC: ≥ 65 dB LINE : ≥ 75dB AUX : ≥ 75dB	
T.H.D+N	≤ 1% @ 1/8 RMS	
Egalisatie	BASS : ± 10dB (à 100 Hz) ; TREBLE : ± 10dB (à 1 KHz)	
Uitgangsspanning	4Ω / 70V/ 100V	
Stroomcircuit	Klasse D schakelende voeding	
Stroomvoorziening	AC100-240V, 50/60Hz DC 24V	
Bescherming	Kortsluiting / Open circuit / Thermisch / Limiter / Ultrasoon en radiofrequentie	

FYSISCHE KENMERKEN		
Verbindingen	4 MIC/LINE combo-aansluitingen 1 AUX-ingang op RCA 1 TEST/ALARM-ingang op Euroblock-connector 1 LINE OUT op Euroblock-connector Eén coaxiale plug voor antenne 4 ohm of 70/100V uitgang op Euroblock-connector 24V-ingang op Euroblock-connector	
Instellingen	Niveaus instellen voor de ingangen CH 1, CH 2, CH 3 en CH 4 Niveauregeling speler Niveauregeling AUX-ingang Egalisatie lage en hoge tonen Niveauregeling prioriteit ingang CH 1 Algemene niveauregeling	
Koeling	Ventilator met thermoregeling	
Afmetingen (B x D x H)	483 x 281 x 44 mm	
Nettogewicht	4.9 kg	5.6 kg

Omdat AUDIOPHONY® de uiterste zorg besteedt aan haar producten om ervoor te zorgen dat u alleen de best mogelijke kwaliteit krijgt, zijn onze producten onderhevig aan wijzigingen zonder voorafgaande kennisgeving. Daarom kunnen technische specificaties en de fysieke configuratie van het product afwijken van de illustraties.
Zorg ervoor dat je het laatste nieuws en updates over de AUDIOPHONY®-producten krijgt op www.audiophony-pa.com
AUDIOPHONY® is een handelsmerk van **HITMUSIC S.A.S** - 595 Rue de la Pièce Grande - 46230 FONTANES - FRANKRIJK