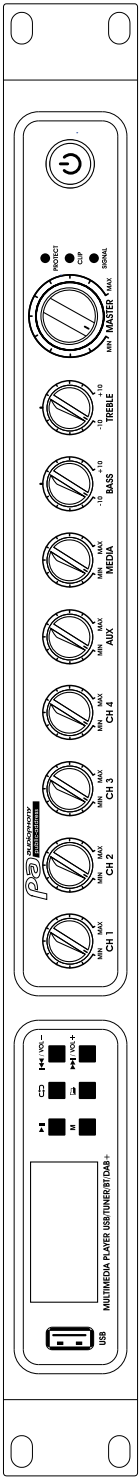

audiophony
public-address

COMBO120Evo
COMBO240Evo

mezclador/Amplificador 100V 120/240W
Sintonizador USB-BT-DAB

GUÍA DEL USUARIO

H11657/H11658 - Versión 1 / 06-2024

1 - Información de seguridad

Información de seguridad importante

Esta unidad está diseñada sólo para uso en interiores. No lo utilice en lugares húmedos o extremadamente fríos o calientes. El incumplimiento de estas instrucciones de seguridad podría provocar incendios, descargas eléctricas, lesiones o daños a este producto o a otros bienes.

Cualquier procedimiento de mantenimiento debe ser realizado por un servicio técnico autorizado por CONTEST. Las operaciones básicas de limpieza deben seguir rigurosamente nuestras instrucciones de seguridad.

Este producto contiene componentes eléctricos no aislados. No realice ninguna operación de mantenimiento cuando esté encendido, ya que podría sufrir una descarga eléctrica.

Símbolos utilizados

Este símbolo indica una precaución de seguridad importante.

El símbolo de ADVERTENCIA señala un riesgo para la integridad física del usuario.
El producto también puede resultar dañado.

El símbolo PRECAUCIÓN indica un riesgo de deterioro del producto.

CAUTION
RISK OF ELECTRIC SHOCK
DO NOT OPEN

ADVERTENCIA: Esta unidad no contiene piezas reparables por el usuario. No abra la carcasa ni intente realizar ningún tipo de mantenimiento por su cuenta. En el caso improbable de que su unidad requiera mantenimiento, póngase en contacto con su distribuidor más cercano.
Para evitar cualquier mal funcionamiento eléctrico, no utilice ninguna toma múltiple, alargador de cable de alimentación o sistema de conexión sin asegurarse de que están perfectamente aislados y no presentan ningún defecto.

Niveles sonoros

Nuestras soluciones de audio emiten importantes niveles de presión sonora (SPL) que pueden ser perjudiciales para la salud humana cuando se exponen durante periodos prolongados. No permanezca cerca de los altavoces en funcionamiento.

Reciclar el dispositivo

- Como HITMUSIC está realmente implicada en la causa medioambiental, sólo comercializamos productos limpios que cumplan la normativa ROHS.
- Cuando este producto llegue al final de su vida útil, llévelo a un punto de recogida designado por las autoridades locales. La recogida selectiva y el reciclaje de su producto en el momento de la eliminación ayudarán a conservar los recursos naturales y garantizarán que se recicle de forma que se proteja la salud humana y el medio ambiente.

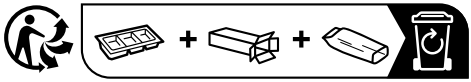

Instrucciones y recomendaciones

1 - Lea atentamente :
Le recomendamos encarecidamente que lea atentamente y comprenda las instrucciones de seguridad antes de intentar utilizar esta unidad.

2 - Conserve este manual :
Le recomendamos encarecidamente que conserve este manual junto con la unidad para futuras consultas.

3 - Utilice este producto con cuidado:
Recomendamos encarecidamente tener en cuenta todas las instrucciones de seguridad.

4 - Sigue las instrucciones:
Siga atentamente cada una de las instrucciones de seguridad para evitar cualquier daño físico o material.

5 - Evite el agua y los lugares húmedos :
No utilice este producto bajo la lluvia, ni cerca de lavabos u otros lugares húmedos.

6 - Instalación :
Le recomendamos encarecidamente que utilice únicamente un sistema de fijación o soporte recomendado por el fabricante o suministrado con este producto. Siga atentamente las instrucciones de instalación y utilice las herramientas adecuadas.
Asegúrese siempre de que esta unidad esté firmemente fijada para evitar vibraciones y deslizamientos durante el funcionamiento, ya que podrían producirse lesiones físicas.

7 - Ventilación :
Las rejillas de refrigeración garantizan un uso seguro de este producto y evitan cualquier riesgo de sobrecalentamiento.
No obstruya ni cubra estos orificios de ventilación, ya que podría producirse un sobrecalentamiento y posibles lesiones físicas o daños en el producto. Este producto no debe utilizarse nunca en un área cerrada sin ventilación, como una flight case o un rack, a menos que se disponga de rejillas de ventilación para tal fin.

8 - Exposición al calor :
El contacto sostenido o la proximidad con superficies calientes puede causar sobrecalentamiento y daños en el producto. Mantenga este producto alejado de cualquier fuente de calor, como calefactores, amplificadores, placas calientes, etc...

9 - Alimentación eléctrica :
Este producto sólo puede funcionar con un voltaje muy específico. Esta información se especifica en la etiqueta situada en la parte posterior del producto.

10 - Protección de los cables de alimentación:
Los cables de alimentación deben tenderse de forma que no puedan ser pisados o pellizcados por objetos colocados sobre o contra ellos, prestando especial atención a los cables en las orejetas, los receptáculos y el punto en el que salen de la luminaria.

11 - Precauciones de limpieza :
Desenchufe el producto antes de realizar cualquier operación de limpieza. Este producto sólo debe limpiarse con los accesorios recomendados por el fabricante. Utilice un paño húmedo para limpiar la superficie. No lave este producto.

12 - Largos periodos de inactividad :
Desconecte la alimentación principal de la unidad durante periodos prolongados sin uso.

13 - Penetración de líquidos u objetos :
No deje que ningún objeto penetre en este producto, ya que podría provocar una descarga eléctrica o un incendio.
No derrame nunca ningún líquido sobre este producto, ya que podría infiltrarse en los componentes electrónicos y provocar una descarga eléctrica o un incendio.

14 - Este producto debe ser revisado cuando :
Póngase en contacto con el personal de servicio cualificado si :
- El cable de alimentación o el enchufe están dañados.
- Se han caído objetos o se ha derramado líquido en el aparato.
- El aparato ha estado expuesto a la lluvia o al agua.
- El producto no parece funcionar con normalidad.
- El producto está dañado.

15 - Inspección/mantenimiento :
No intente realizar ninguna inspección o mantenimiento por su cuenta. Encargue el mantenimiento a personal cualificado.

16 - Entorno operativo :
Temperatura y humedad ambiente: +5 - +35°C, la humedad relativa debe ser inferior al 85% (cuando las rejillas de ventilación no están obstruidas).
No utilice este producto en un lugar sin ventilación, muy húmedo o caluroso.

2 - Introducción

Los COMBO120Evo COMBO240Evo son el fruto de muchos años de experiencia de la marca Audiophony-Pa® en el campo de la amplificación y las fuentes múltiples.
Su facilidad de uso, su rapidez de ejecución y su robustez los convierten en aparatos extremadamente eficaces.
La guía que estás leyendo ahora te ayudará a familiarizarte rápidamente con las distintas funciones y posibilidades de COMBO120Evo y COMBO240Evo.
Tenla a mano durante los primeros usos de tu aparato, para familiarizarte con sus funciones.

3 - Contenido del paquete

El embalaje debe contener los siguientes elementos:
- Amplificador
- Conectores Euroblock
- Cable de alimentación IEC
- Antena de radio

4 - Presentación del dispositivo

4 - 1 Panel frontal

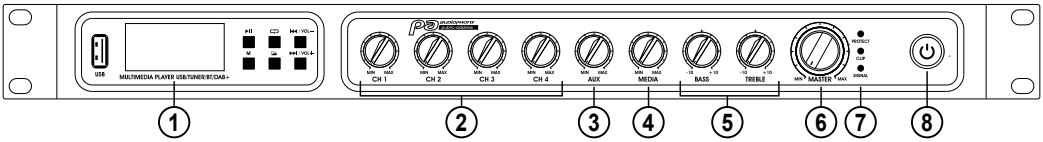

1 Reproductor multimedia

Este reproductor integra las siguientes fuentes: USB, Sintonizador, Bluetooth® o DAB+. También te permite seleccionar canciones y emisoras de radio, y ajustar los niveles de salida.

2 Potenciómetros CH 1, CH 2, CH 3 y CH 4

Estos potenciómetros ajustan los niveles de las entradas CH 1, CH 2, CH 3 y CH 4..

3 Potenciómetro AUX

Este potenciómetro ajusta el nivel de la entrada AUX.

4 Potenciómetro MEDIA

Este potenciómetro permite regular el nivel del lector.

5 Potenciómetros GRAVES y AGUDOS

Estos potenciómetros permiten regular los niveles de graves y agudos. Actúan sobre una banda de -10 dB a +10 dB.

6 Potenciómetro MASTER

Este potenciómetro ajusta el nivel general del amplificador.

7 Indicadores LED

Estos LEDs indican el estado del amplificador:
- **SIGNAL**: Indica que hay una señal presente en la entrada de la etapa de potencia. Encendido en verde.
- **CLIP**: Indica que el nivel de señal actual es demasiado alto. Encendido en rojo.
- **PROTECT**: Indica que el amplificador está en modo de protección por sobrecalentamiento o cortocircuito.

Notas :
- Es normal que el LED PROTECT se encienda durante unos segundos al encender el amplificador. Si el LED PROTECT permanece encendido, apague el amplificador, espere a que se enfríe y compruebe el cableado.
  Si el LED PROTECT permanece encendido al encender el amplificador, aunque no esté caliente y todo el cableado sea correcto, consulte a un técnico especializado.

8 Interruptor de encendido

Enciende y apaga el amplificador. Cuando el amplificador está encendido, el anillo del botón se ilumina en blanco.

4 - 2 Panel trasero

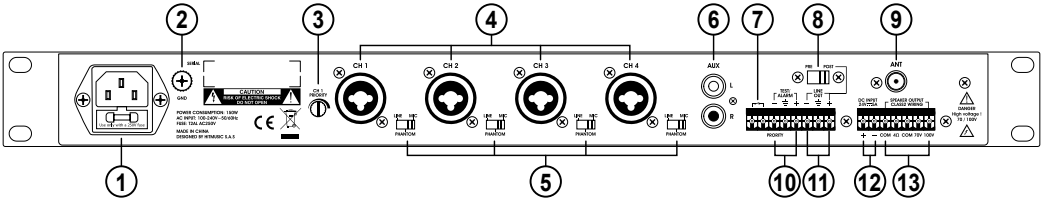

1 Entrada de alimentación con fusible

Conecte el cable IEC suministrado a esta entrada y, tras comprobar la tensión suministrada, conéctelo a la red eléctrica.
Si es necesario, sustituya el fusible por otro del mismo tipo y capacidad.
COMBO120evo : 5 x 20 mm 2AL 250 V
COMBO240evo : 5 x 20 mm 2.5AL 250 V

2 Conector GND

Permite conectar el amplificador a tierra cuando se instala en un bastidor.
Utilice este bloque de terminales si nota zumbidos de baja frecuencia.

3 CH 1 PRIORITY potenciómetro

Ajusta el umbral a partir del cual el nivel del canal 1 tiene prioridad sobre el resto de fuentes.

4 Entradas CH 1, CH 2, CH 3 y CH 4

Conectores COMBO (jack TRS y XLR) para conectar micrófonos o una fuente con nivel de línea. Los conectores jack son de tipo TRS balanceado.

5 Selectores LINE / PHANTOM / MIC

Estos selectores permiten elegir el nivel de entrada de los canales CH 1, CH 2, CH 3 y CH 3. En la posición Phantom, la entrada está a nivel de micrófono (-52dBv) y entrega una tensión de 18 V.

6 Entrada AUX

Conectores RCA para conectar una fuente de nivel de línea no balanceada.

7 Contacto MUTE seco

Este conector se utiliza para conectar un interruptor de contacto seco para desconectar a distancia la salida del amplificador.

8 Selector PRE/POST

Este selector permite decidir si la salida LINE OUT depende o no del nivel MASTER:
- PRE: LINE OUT no se ve afectada por el nivel de MASTER.
- POST: LINE OUT depende del nivel MASTER.

9 Conector de antena

Se utiliza para conectar la antena de radio suministrada. La impedancia de este tipo de conexión es de 75Ω.

10 Terminal TEST/ALARMA

Conecte la señal del sistema de alarma a este bloque de terminales. Si hay una señal presente en esta entrada, todas las demás señales de entrada se atenúan.

11 Salida LINE OUT

Se utiliza para conectar en cascada otro sistema de amplificación.

12 Bloque de terminales DC INPUT

Estos terminales se pueden utilizar para conectar una fuente de alimentación de 24 V CC y 5 A en caso de corte del suministro eléctrico.

13 Bloques de terminales COM / 4Ω / 70V / 100V

Estos terminales se pueden utilizar para conectar altavoces de línea de baja impedancia o de 70/100 V. Conecte altavoces de baja impedancia a los terminales COM/4Ω, o altavoces de 70/100 V a los terminales COM/70/100 V.
Advertencia: no es posible utilizar simultáneamente la salida de 4 Ohmios y la salida de 70/100V. Dicho cableado dañará el amplificador.

Tensión peligrosa
Las líneas de altavoces deben conectarse al amplificador en último lugar.
Encienda el amplificador una vez finalizada y comprobada la instalación.

4 - 3 Jugadores

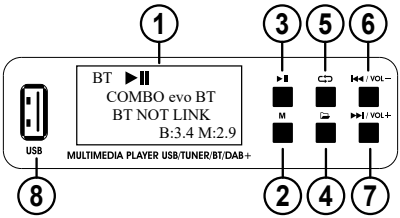

	ACCIÓN	Bluetooth® 5.3	USB	SINTONIZADOR	DAB+
1 - Afficheur	Muestra información sobre el jugador				
2 - Tecla **M**	Prensa corta	Fuente del cambio			
	Pulsación larga	Apaga el reproductor			
3 - Tecla ▶II	Prensa corta	Inicia o detiene la reproducción	Inicia o detiene la reproducción. En la página de selección de archivos, permite seleccionar	Búsqueda automática de emisoras	Inicia y detiene la búsqueda de emisoras
4 - Tecla 🗁	Prensa corta	Sin función	Abre la lista de archivos de la memoria USB	Búsqueda manual de emisoras de radio en orden descendente	Búsqueda manual de emisoras de radio en orden descendente
5 - Tecla ⟲	Prensa corta	Sin función	Activa el modo de repetición. Hay 4 modos disponibles: TODO, UNO, CARPETA y ALEATORIO	Búsqueda manual de emisoras de radio en orden ascendente	Búsqueda manual de emisoras de radio en orden ascendente
6 - Tecla I◀◀ / **VOL −**	Prensa corta	Vuelve a la canción anterior	Vuelve a la canción anterior	Vuelve a la emisora anterior (Cuando el reproductor contiene emisoras grabadas)	Vuelve a la emisora anterior (Cuando el reproductor contiene emisoras grabadas)
	Pulsación larga	Disminuye el volumen			
7 - Tecla ▶▶I / **VOL +**	Prensa corta	Saltar a la siguiente canción	Saltar a la canción siguiente	Saltar a la siguiente emisora (Cuando el reproductor contiene emisoras grabadas)	Saltar a la siguiente emisora (Cuando el reproductor contiene emisoras grabadas)
	Pulsación larga	Aumenta el volumen			
8 - Puerto USB	Capacidad: máx. 128 GB / Compatible con USB2.0 y USB3.0 / Sistema de archivos: FAT32 Formatos de audio compatibles: MP3, WAV y WMA ‼ No conecte dispositivos que no sean de almacenamiento				

5 - Utilización

Utilice cables de alta calidad para conectar los altavoces.
Para evitar cortocircuitos, compruebe que los hilos del cable estén correctamente trenzados antes de conectarlos a los terminales de salida.

Cuando conecte sus altavoces al amplificador, asegúrese de respetar la polaridad correcta.
Conecte los altavoces equipados con transformador a los terminales de salida de 70/100V y COM.
Advertencia: no es posible utilizar simultáneamente la salida de 4 Ohmios y la salida de 70/100V. Dicho cableado dañará el amplificador.

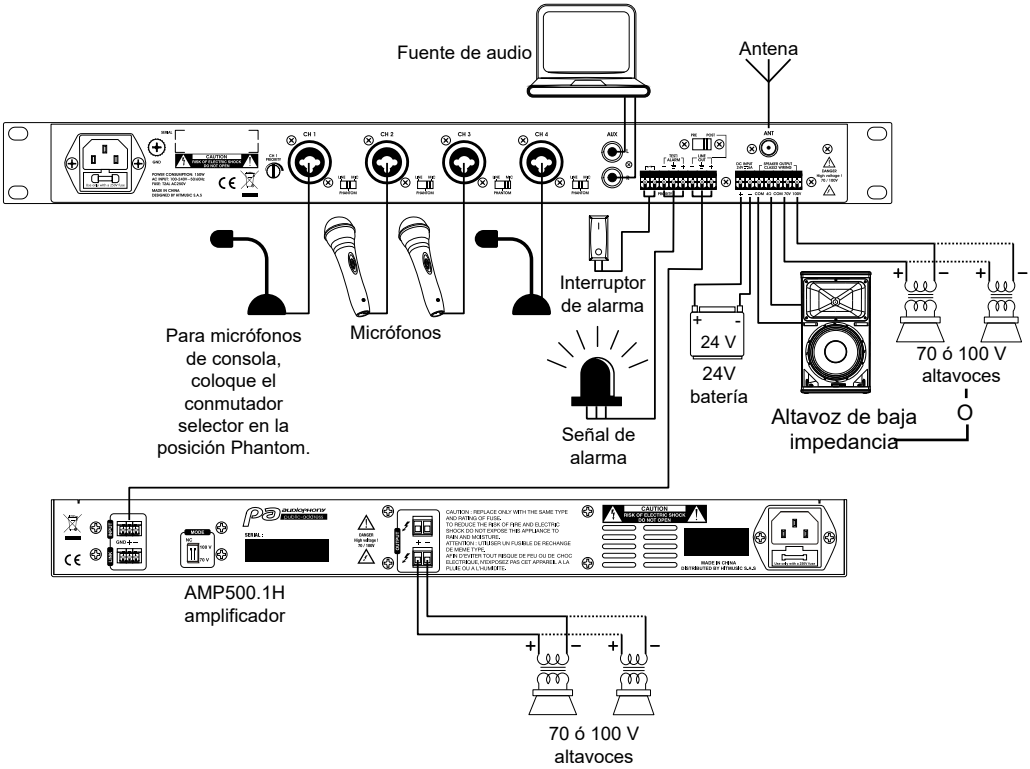

Tensión peligrosa
Las líneas de altavoces deben conectarse al amplificador en último lugar.
Encienda el amplificador una vez finalizada y comprobada la instalación.

Precaución: La suma de las potencias de todos los altavoces conectados no debe superar la potencia máxima del amplificador.

6 - Características detalladas

	COMBO120Evo	COMBO240Evo
CARACTERÍSTICAS ELÉCTRICAS		
Potencia (100 V)	120 vatios RMS	240 vatios RMS
Potencia (70V)	120 vatios RMS	240 vatios RMS
Potencia (4Ω)	120 vatios RMS	240 vatios RMS
Sensibilidad de entrada	MIC : -52 dBv balanceado LÍNEA : -10 dBv balanceada AUX : -10 dBv no balanceado Alimentación phantom : -52dBv / 18 V balanceada	
Respuesta en frecuencia	80 Hz - 16 KHz(± 3 dB)	
Relación S/N	MIC : ≥ 65dB LÍNEA : ≥ 75dB AUX : ≥ 75 dB	
T.H.D+N	≤ 1% @ 1/8 RMS	
Ecualización	GRAVES : ± 10dB (a 100 Hz) ; AGUDOS : ± 10dB (a 1 KHz)	
Tensión de salida	4Ω / 70V/ 100V	
Circuito de potencia	Fuente de alimentación conmutada de clase D	
Alimentación	AC100-240V, 50/60Hz CC 24 V	
Protecciones	Cortocircuito / Circuito abierto / Térmico / Limitador / Ultrasonidos y radiofrecuencia	

CARACTERÍSTICAS FÍSICAS		
Conexiones	4 conectores combo MIC / LINE 1 entrada AUX en RCA 1 entrada TEST/ALARM en conector Euroblock 1 LINE OUT en conector Euroblock Una clavija coaxial para antena Salida 4 ohm o 70/100V en conector Euroblock Entrada 24V en conector Euroblock	
Ajustes	Ajuste de los niveles de las entradas CH 1, CH 2, CH 3 y CH 4 Ajuste del nivel del reproductor Ajuste del nivel de la entrada AUX Ecualización de graves y agudos Ajuste del nivel de prioridad de la entrada CH 1 Ajuste del nivel general	
Refrigeración	Ventilador con termorregulación	
Dimensiones (An x Pr x Al)	483 x 281 x 44 mm	
Peso neto	4.9 Kg	5.6 Kg

Debido a que AUDIOPHONY® pone el máximo cuidado en sus productos para asegurarse de que sólo obtiene la mejor calidad posible, nuestros productos están sujetos a modificaciones sin previo aviso. Es por eso que las especificaciones técnicas y la configuración física de los productos pueden diferir de las ilustraciones.
Asegúrate de recibir las últimas noticias y actualizaciones sobre los productos AUDIOPHONY® en www.audiophony-pa.com
AUDIOPHONY® es una marca registrada de **HITMUSIC S.A.S** - 595 Rue de la pièce Grande - 46230 FONTANES - FRANCE