audiophony
public-address

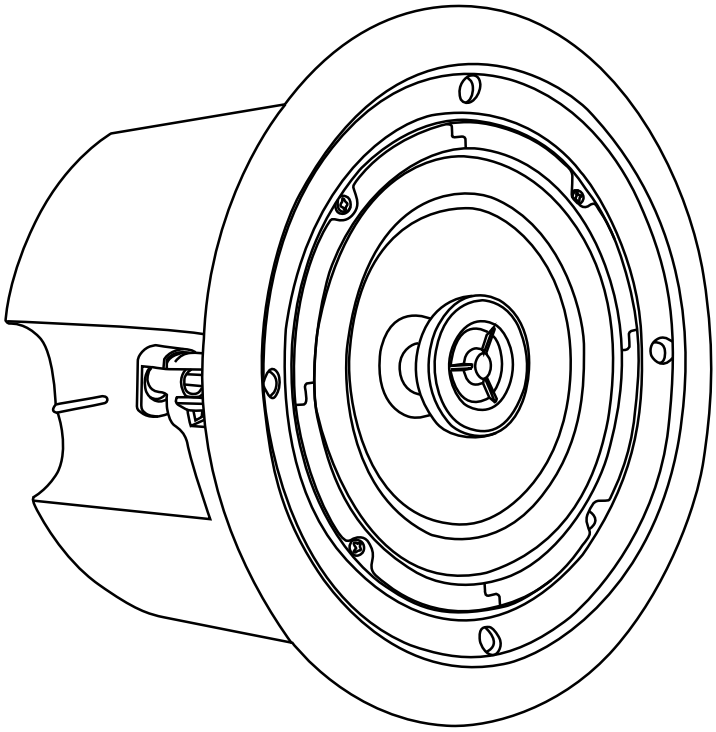

CHP660

Deckeneinbaulautsprecher
60Watt - 2 Kanäle - 8 Ohms/70/100V.

Perfekt geeignet für Installationen, bei denen der Klanganspruch und das unauffällige Design von größter Bedeutung sind.

Der Einbaulautsprecher CHP660 bietet ein Zwei-Wege-System und einen Resonanzkörper für einen hervorragenden Klang auch bei hoher Impedanz.

Er kann sowohl Sprache als auch Hintergrundmusik wiedergeben und passt sich dank seines Eingangswahlschalters an alle Arten von Installationen an.

Leistungen	1.25 / 2.5 / 5 / 10 / 60W je nach Position des Wahlschalters
Ernährung	8 Ohm / 70V / 100V
Komponenten	6,5-Zoll-Lautsprecher (16 cm) mit 1-Zoll-Koaxial-Hochtöner (25 mm)
Empfindlichkeit (1W/1m)	Über 90 dB, +/-3dB
Frequenzgang	56 Hz - 20 KHz
Aufbau	Weißes ABS-Gehäuse, weißes Metallgitter
Aufhänger	4 Laschen zum Anschrauben
Verbindungen	2 Steckverbinder mit Druckknopf
Durchmesser des Ausschnitts für die Montage	Ø208mm
Abmessungen	Ø240x 155 mm
Gewicht	1,75 Kg

audiophony
public-address

Auswahl der Leistung

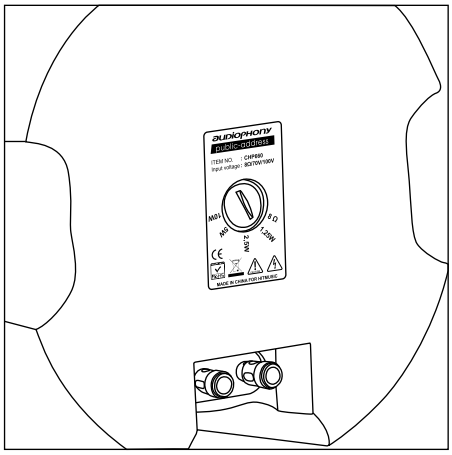

Die Leistung derDeckenleuchte CHP660 wird durch den Wahlschalter auf der Rückseite der Deckenleuchte bestimmt .
Sie müssen darauf achten, dass die Summe der Leistungen aller an den Verstärker angeschlossenen Lautsprecher die maximale Leistung des Verstärkers nicht überschreitet.

Warnung: Gefährliche Spannung
Die Lautsprecher sollten als letztes an den Verstärker angeschlossen werden.
Schalten Sie den Verstärker ein, wenn die Installation abgeschlossen und überprüft wurde

Einsetzen in eine Situation

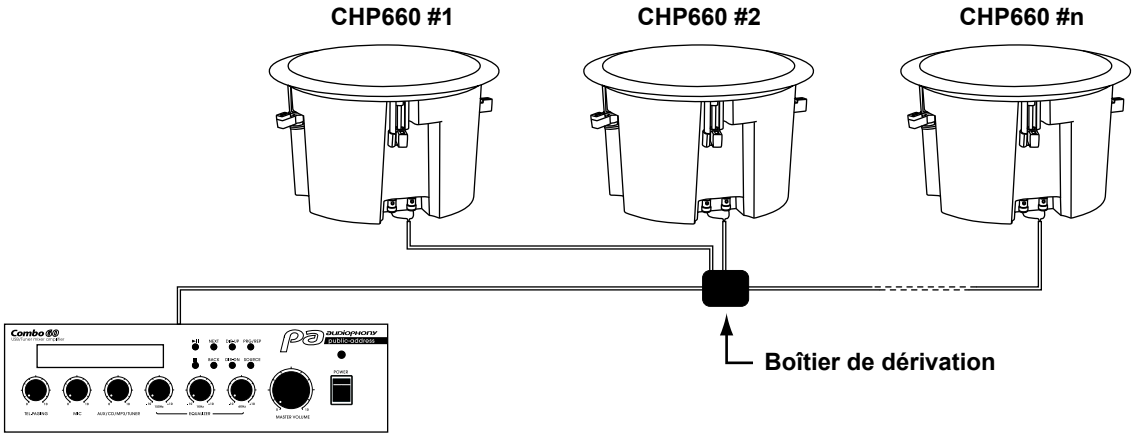

Source / Amplificateur

Achtung: Die Summe der Leistungen aller angeschlossenen Lautsprecher darf die maximale Leistung des Verstärkers nicht überschreiten.

Abmessungen

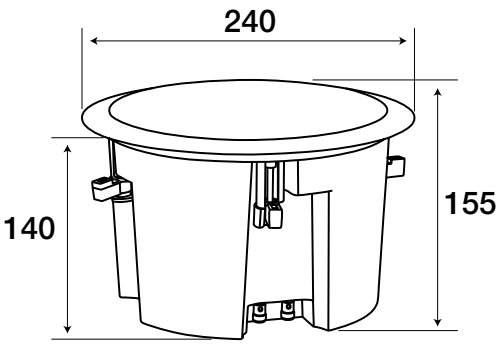

Verwendung der bereitgestellten Schablone

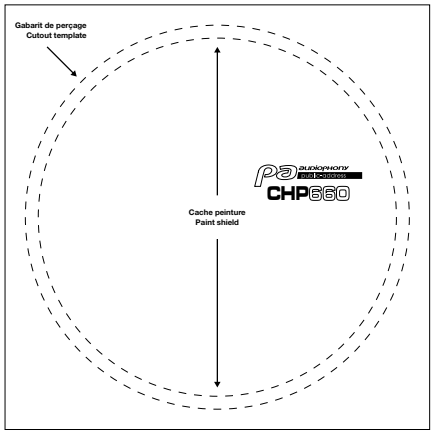

Der äußere Kreis gibt die Form und die Größe des Bohrdurchmessers an.
Die innere Scheibe wird mit einer Abdeckung geliefert, die Ihnen nützlich sein wird, wenn Sie sich entscheiden, die Deckenleuchte neu zu streichen.
Achten Sie beim Bemalen des Gitters darauf, dass Sie die Bohrungen nicht verdecken.

Da AUDIOPHONY® seine Produkte mit äußerster Sorgfalt herstellt, um sicherzustellen, dass Sie nur die bestmögliche Qualität erhalten, können unsere Produkte ohne vorherige Ankündigung geändert werden. Aus diesem Grund können die technischen Daten und die physische Konfiguration der Produkte von den Abbildungen abweichen.
Sichern Sie sich die neuesten Nachrichten und Updates zu den AUDIOPHONY®-Produkten auf www.audiophony-pa.com
AUDIOPHONY® ist eine Marke von **HITMUSIC S.A.S** - 595 Rue de la pièce Grande - 46230 FONTANES - FRANCE