audiophony
public-address

CHP610

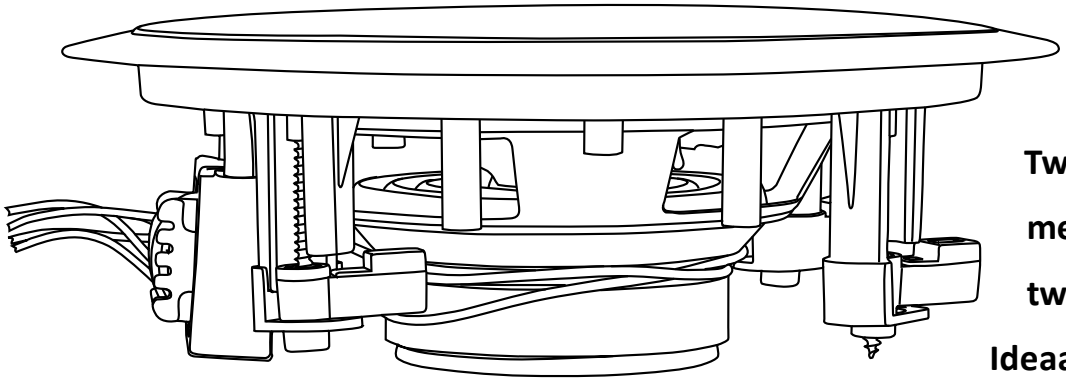

Tweeweg plafondluidspreker met een 16 cm luidspreker en tweeter.

Ideaal voor achtergrondgeluid op locaties zoals hotels en winkels.

Vermogen	2.5 of 5 of 10 watt bij 100 V - afhankelijk van aansluiting
Stroomvoorziening	100 V
Impedanties	4 kΩ of 2 KΩ of 1 KΩ
Onderdelen	6,5" luidspreker en 1" tweeter
Gevoeligheid (1W/1m)	93 dB, +/-3dB
Frequentierespons	110 Hz - 16 KHz
Bouw	Witte ABS behuizing, wit metalen rooster
Haak	4 opschroefbare voetjes
Verbindingen	4-pins connector (geel 5W/rood 10W/groen 2,5W/gemeenschappelijk blauw)
Uitgesneden diameter voor montage	Ø200mm
Afmetingen	Ø230x 90 mm
Gewicht	1.4 kg

audiophony
public-address

Bedrading

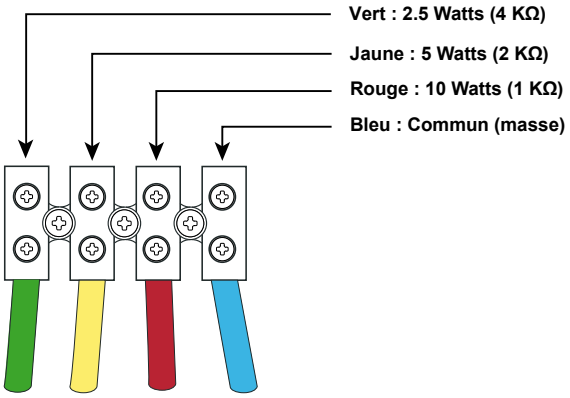

Het vermogen van deCHP610 plafondlamp wordt bepaald door de kabels die op de versterker zijn aangesloten.
De kleurcode hiernaast toont de verschillende wattages die beschikbaar zijn afhankelijk van de kleur van de kabel.
U moet ervoor zorgen dat de som van de vermogens van alle luidsprekers die op de versterker zijn aangesloten het maximumvermogen van de versterker niet overschrijdt.

1 - Sluit de zwarte kabel altijd aan op de "COM"-aansluiting van het uitgangsaansluitblok van de versterker.
2 - Selecteer de kabel van de kleur die overeenkomt met het gewenste vermogen.
3 - Sluit de geselecteerde kabel aan op de 100V aansluiting op het uitgangsaansluitblok van de versterker.

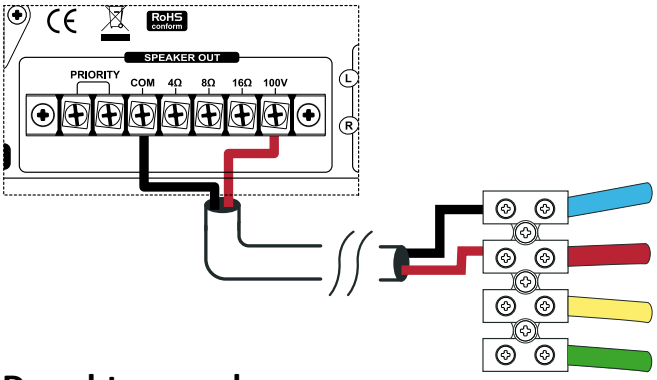

Let op: gevaarlijke spanning
De luidsprekers moeten als laatste worden aangesloten op de versterker.
Schakel de versterker in zodra de installatie voltooid en gecontroleerd is

Hiernaast zie je een voorbeeld van bedrading voor een geselecteerd vermogen van 10 watt.

De achtergrond

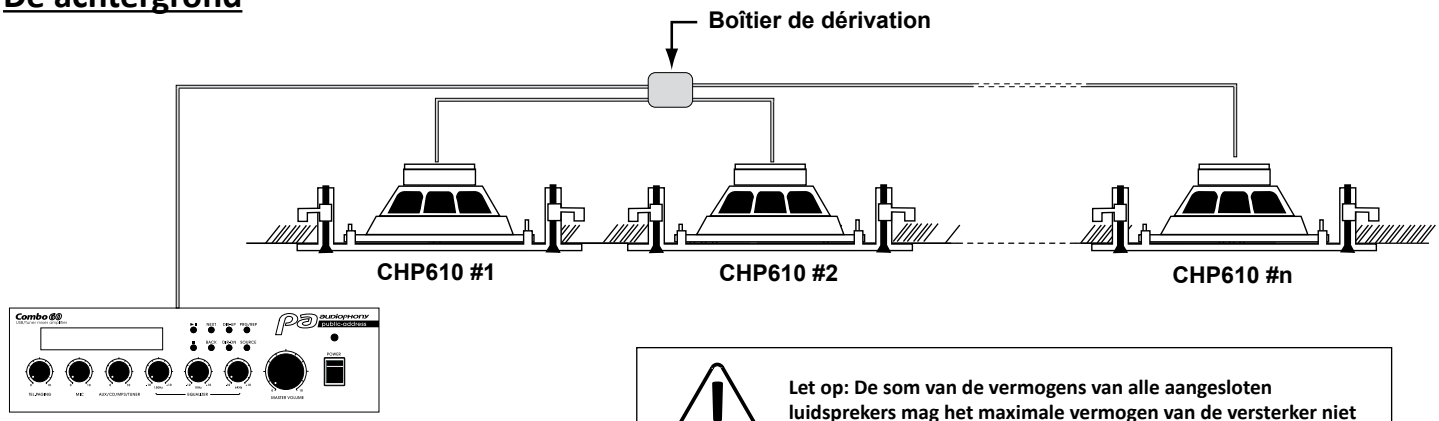

Source / Amplificateur

Let op: De som van de vermogens van alle aangesloten luidsprekers mag het maximale vermogen van de versterker niet overschrijden.

Afmetingen

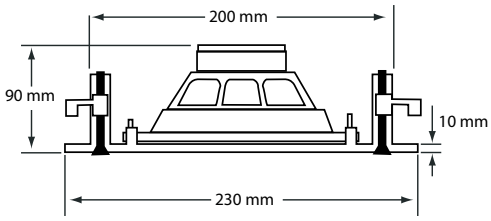

Omdat AUDIOPHONY® de uiterste zorg besteedt aan haar producten om ervoor te zorgen dat u alleen de best mogelijke kwaliteit krijgt, zijn onze producten onderhevig aan wijzigingen zonder voorafgaande kennisgeving. Daarom kunnen technische specificaties en de fysieke configuratie van het product afwijken van de illustraties.
Zorg ervoor dat je het laatste nieuws en updates over de AUDIOPHONY®-producten krijgt op www.audiophony-pa.com
AUDIOPHONY® is een handelsmerk van **HITMUSIC S.A.S** - 595 Rue de la Pièce Grande - 46230 FONTANES - FRANKRIJK