audiophony
public-address

CHP610

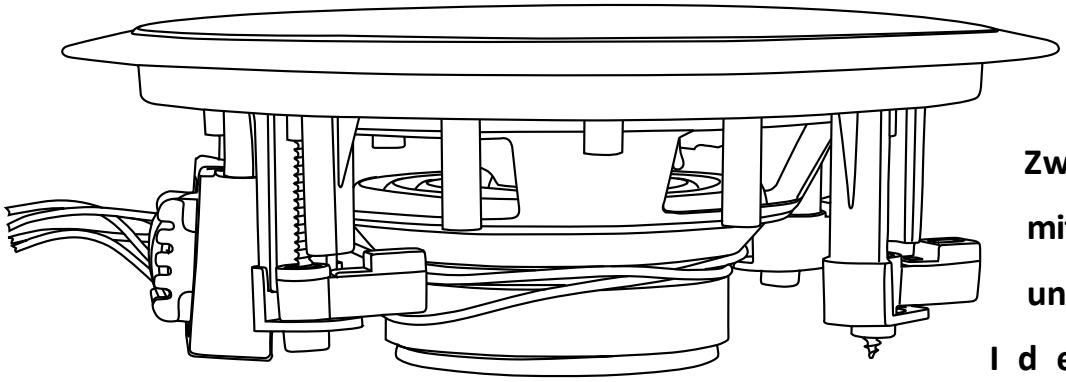

Zwei-Wege-Deckenleuchte mit einem 16-cm-Lautsprecher und einem Hochtöner.

Ideal für die Hintergrundbeschallung an Orten wie Hotels und Geschäftsflächen.

Leistungen	2.5 oder 5 oder 10 Watt bei 100V - je nach Anschluss
Ernährung	100 V
Impedanzen	4 kΩ oder 2 KΩ oder 1 KΩ
Komponenten	6,5-Zoll-Lautsprecher und 1-Zoll-Hochtöner
Empfindlichkeit (1W/1m)	93 dB, +/-3dB
Frequenzgang	110 Hz - 16 KHz
Aufbau	Weißes ABS-Gehäuse, weißes Metallgitter
Aufhänger	4 Laschen zum Anschrauben
Verbindungen	4-poliger Stecker (Gelb 5W/Rot 10W/Grün 2.5W/Blau Gemeinsam)
Durchmesser des Ausschnitts für die Montage	Ø200mm
Abmessungen	Ø230x 90 mm
Gewicht	1.4 kg

audiophony
public-address

Verdrahtung

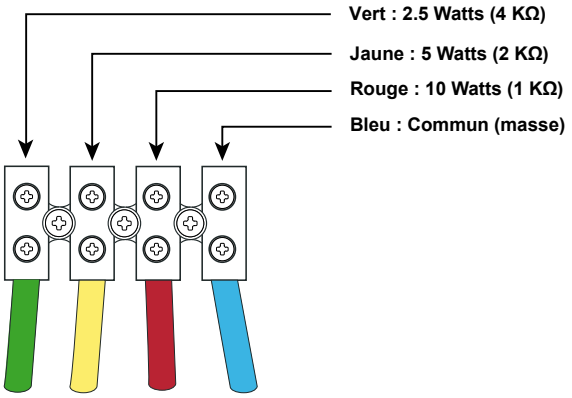

Die Leistung derDeckenleuchte CHP610 wird durch die Kabel bestimmt, die an den Verstärker angeschlossen werden.
Der nebenstehende Farbcode zeigt Ihnen die verschiedenen verfügbaren Stärken je nach Farbe des Kabels.
Sie müssen darauf achten, dass die Summe der Leistungen aller an den Verstärker angeschlossenen Lautsprecher die maximale Leistung des Verstärkers nicht überschreitet.

1 - Verbinden Sie das schwarze Kabel immer mit der mit "COM" benannten Klemme der Ausgangsklemme des Verstärkers.
2 - Wählen Sie das Kabel mit der Farbe, die der gewünschten Leistung entspricht.
3 - Verbinden Sie das ausgewählte Kabel mit der 100-V-Klemme der Ausgangsklemme des Verstärkers.

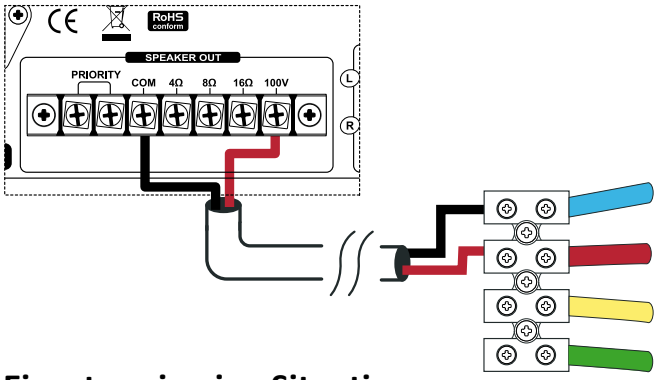

Warnung: Gefährliche Spannung
Die Lautsprecher sollten als letztes an den Verstärker angeschlossen werden.
Schalten Sie den Verstärker ein, wenn die Installation abgeschlossen und überprüft wurde

Nebenstehend ein Beispiel für die Verdrahtung bei einer gewählten Leistung von 10 Watt.

Einsetzen in eine Situation

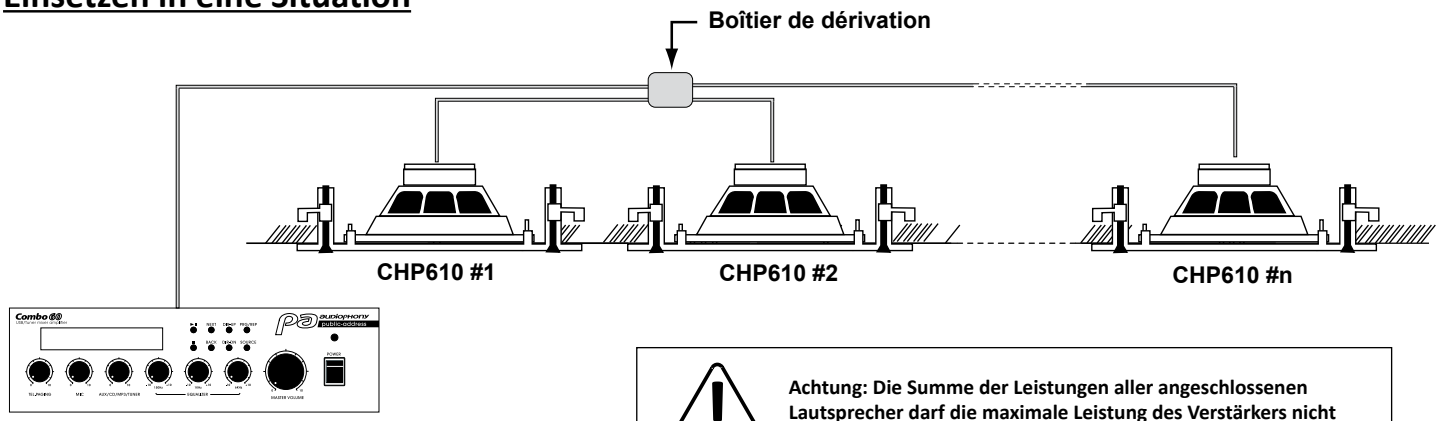

Source / Amplificateur

Achtung: Die Summe der Leistungen aller angeschlossenen Lautsprecher darf die maximale Leistung des Verstärkers nicht überschreiten.

Abmessungen

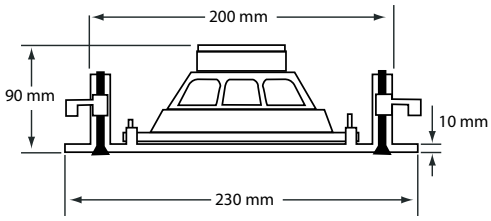

Da AUDIOPHONY® seine Produkte mit äußerster Sorgfalt herstellt, um sicherzustellen, dass Sie nur die bestmögliche Qualität erhalten, können unsere Produkte ohne vorherige Ankündigung geändert werden. Aus diesem Grund können die technischen Daten und die physische Konfiguration der Produkte von den Abbildungen abweichen.
Sichern Sie sich die neuesten Nachrichten und Updates zu den AUDIOPHONY®-Produkten auf www.audiophony-pa.com
AUDIOPHONY® ist eine Marke von **HITMUSIC S.A.S** - 595 Rue de la pièce Grande - 46230 FONTANES - FRANCE